TRACCIÓN 66

ROYAL WITH YOU

PRO PLUS SERIE E

AUTOELEVADOR ELÉCTRICO DE 3 RUEDAS MINI

CAPACIDAD: 1.6T - 2.0T

Maniobrabilidad y eficiencia en espacios reducidos.



AUTOELEVADOR ELÉCTRICO DE 3 RUEDAS MINI CAPACIDAD: 1.6T - 2.0T

Equipo eléctrico de tres ruedas diseñado para operaciones de movimiento y manipulación de cargas en entornos industriales y logísticos, combinando eficiencia, precisión y maniobrabilidad para optimizar el trabajo en depósitos y espacios de operaciones exigentes.



Características

Capacidad de carga 1.600 – 2.000 kg

Versiones de 1.600 a 2.000 kg para distintas exigencias de manipulación.

Batería de litio 153,6 V

Alta eficiencia, larga vida útil y carga rápida.

Velocidad de desplazamiento

Hasta 17 km/h para optimizar los tiempos de operación.

Altura máxima de elevación

Elevación de hasta 6.500 mm para mayor versatilidad operativa.

Diseño compacto

Mayor flexibilidad de giro para trabajar en pasillos estrechos.

Motores síncronos PM

Alta eficiencia energética y potencia para una operación exigente.

Ventajas del producto



Mayor variedad de asientos

Variedad de asientos diseñados para cada necesidad, con mayor confort, soporte ergonómico, acolchado amplio y una estructura baja que aumenta el espacio.



Mayor espacio de operación

Asidero amplio, escalón bajo y espacio para los pies ampliado un 20%, junto con asiento y volante regulables para mayor comodidad y visibilidad.



Control al alcance de los dedos (opcional)

Controles ergonómicos que facilitan movimientos precisos y reducen el esfuerzo durante la operación.



Visibilidad de las puntas de las horquillas

Volante compacto, pantalla y palanca lateral para mayor visibilidad de las horquillas.



Visibilidad superior

Techo protector fabricado mediante conformado a presión que proporciona mayor protección al operador y favorece una excelente visibilidad hacia arriba.

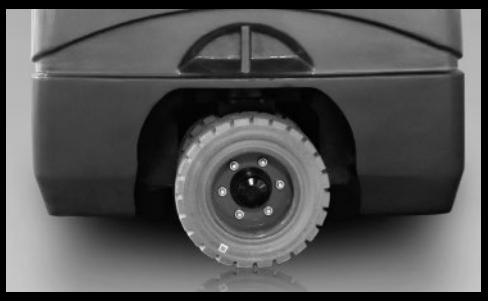

Eje de dirección de alta resistencia

Diseño compacto y gran ángulo de dirección para maniobrar en pasillos estrechos.

Información técnica

1.01	Manufacturer		ROYAL FORKLIFT (SUZHOU) CO.,LTD.		
1.02	Model		E16e	E18e	E20e
1.03	Rated capacity	Q（kg）	1600	1800	2000
1.04	Load center distance	c（mm）		500	
1.05	Power mode			electric	
1.06	Driving mode			Seated	
1.07	Load distance center of drive axle to fork	x（mm）	372	372	372
1.08	Wheelbase	y（mm）	1315	1315	1400
2.01	Total weight (with/without battery)	（kg）	2935/2681	3035/2781	3330/3075
2.02	Axle load (laden,front/rear)	（kg）	4035/500	4462/563	4738/545
2.03	Axle load (unladen,front/rear)	（kg）	1335/1600	1496/1728	1545/1788
3.01	Tyre type			SE	
3.02	Tyre size,front		18X7-8	18X7-8	200/50-10
3.03	Tyre size,rear		140/55-9	140/55-9	140/55-9
3.04	Wheels, numbers front/rear(x=driven wheels)		2X2	2X2	2X2
3.05	Tread,front	b10（mm）	920	920	920
3.06	Tread,rear	b11（mm）	240	240	240
4.01	Mast tilt angle(forward/backward)	α/β°	5/7	5/7	5/7
4.02	Height(mast lowered)	h1（mm）	2025	2025	2025
4.03	Free lifting height	h2（mm）	90	90	90
4.04	Lifting height (standard)	h3（mm）	3000	3000	3000
4.05	Max.height,extended	h4（mm）	4039	4039	4039
4.06	Height of overhead guard	h6（mm）	2060	2060	2060
4.07	Height of seat	h7（mm）	1047	1064	1064
4.08	Towing coupling height	h10（mm）	375	375	375
4.09	Overall length (with fork)	l1（mm）	2890	2890	2930
4.10	Overall length (without fork)	l2（mm）	1970	1970	2010
4.11	Overall width	b1（mm）	1140	1140	1140
4.12	Fork carriage,DIN standard		2A	2A	2A
4.13	Fork size:thickness x width x length	s/e/l （mm）	35/100/920	35/100/920	40/122/920
4.14	Distance between fork-arms, Max./Min.	b5（mm）	960/200	960/200	960/200
4.15	Ground clearance (laden,between mast)	m1（mm）	90	90	90
4.16	Ground clearance(center of wheelbase)	m2（mm）	100	100	100
4.17	Right angle stacker aisle width for pallet 1000x1200mm crossways	Ast（mm）	3120	3245	3230
4.18	Right angle stacker aisle width for pallet 800x1200mm crossways	Ast（mm）	3320	3445	3430
4.19	Min. outside turning radius	Wa（mm）	1700	1700	1700
5.01	Travel speed(laden/unladen)	km/ h	17/17	17/17	17/17
5.02	Lift speed(laden/unladen)	m/s	0.5/0.6	0.5/0.6	0.5/0.6
5.03	Lowering speed(laden/unladen)	m/s	0.58/0.5	0.58/0.5	0.58/0.5
5.04	Max.drawbar pull(laden/unladen)	N	12000/8750	14200/11000	14200/11000
5.05	Max.gradeability(laden/unladen)	%	25/30	25/30	25/30
5.06	Acceleration time(10m)(laden/unladen)	s	5.4/5	5.4/5	5.4/5
6.01	Battery voltage, Std.	V/Ah	153.6/125	153.6/125	153.6/150
6.02	Battery voltage, Opt.	V/Ah	153.6/150	153.6/150	153.6/180
6.03	Battery weight(Min./Max.)	kg	254	254	254
7.01	Driving motor powering (S2-60min)	kW	7x2	7x2	7x2
7.02	Lifting motor powering(S3-15%)	kW		15	
8.01	Service brake/Parking brake			Hydraulic/Hydraulic(automatic parking)	
8.02	Operating pressure for attachments	Mpa	17.5	17.5	17.5

WIDE VIEW MAST

Mast model	Max lifting height (mm)	load capacity (load center 500mm)			Mast overall height (fork to the ground)	Service weight			Mast tilting angle (°) α/β
		1.6t	1.8t	2.0t	1.5-2t	1.6t	1.8t	2.0t	
M200	2000	1600	1800	2000	1525	2863	3144	3249	5/7
M250	2500	1600	1800	2000	1775	2890	3181	3286	5/7
M300	3000	1600	1800	2000	2025	2909	3209	3314	5/7
M330	3300	1600	1800	2000	2175	2935	3224	3330	5/7
M350	3500	1600	1750	2000	2275	2936	3236	3341	5/7
M370	3700	1600	1750	2000	2375	2947	3247	3352	5/7
M400	4000	1600	1750	1950	2575	2990	3290	3395	3/5
M425	4250	1600	1750	1900	2700	3033	3333	3438	3/5
M450	4500	1500	1700	1850	2825	3048	3348	3453	3/5
M500	5000	1400	1600	1700	3075	3079	3379	3484	3/5

WIDE VIEW FULL FREE 2-STAGE MAST

Mast model	Max lifting height (mm)	load capacity (load center 500mm)			Mast overall height (fork to the ground)	Service weight			Mast tilting angle (°) α/β
		1.6t	1.8t	2.0t	1.5-2t	1.6t	1.8t	2.0t	
ZM200	2000	1600	1800	2000	1525	2890	3182	3235	5/7
ZM250	2500	1600	1800	2000	1775	2919	3209	3264	5/7
ZM300	3000	1600	1800	2000	2025	2937	3237	3292	5/7
ZM330	3300	1600	1800	2000	2175	2965	3255	3300	5/7
ZM350	3500	1600	1750	2000	2275	2966	3266	3321	5/7
ZM370	3700	1600	1750	2000	2375	2980	3280	3355	5/7
ZM400	4000	1600	1750	1950	2575	3025	3325	3380	3/5

WIDE VIEW FULL FREE 3-STAGE MAST

Mast model	Max lifting height (mm)	load capacity (load center 500mm)			Mast overall height (fork to the ground)	Free lifting height (with backrest)	Service weight			Mast tilting angle (°) α/β
		1.6t	1.8t	2.0t	1.5-2t	1.5-2t	1.6t	1.8t	2.0t	
ZSM360	3600	1600	1750	2000	1790	781	3079	3369	3524	3/5
ZSM400	4000	1600	1750	2000	1925	916	3104	3394	3549	3/5
ZSM435	4355	1500	1700	1900	2040	1031	3132	3422	3577	3/5
ZSM450	4500	1500	1700	1850	2090	1081	3143	3433	3588	3/5
ZSM470	4700	1450	1650	1750	2160	1151	3159	3446	3601	3/5
ZSM480	4800	1450	1650	1750	2190	1181	3164	3451	3606	3/5
ZSM500	5000	1300	1650	1700	2290	1281	3186	3473	3628	3/5
ZSM540	5400	1150	1250	1400	2425	1416	3242	3529	3684	3/3
ZSM600	6000	900	1100	1100	2640	1631	3282	3569	3724	3/3
ZSM650	6500	800	1000	1000	2830	1821	3324	3611	3766	3/3

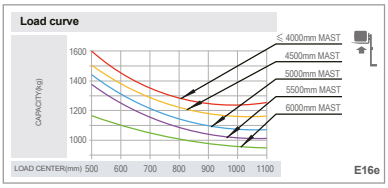

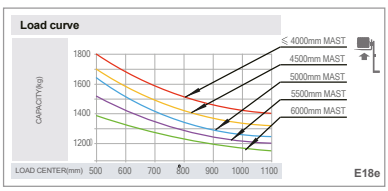

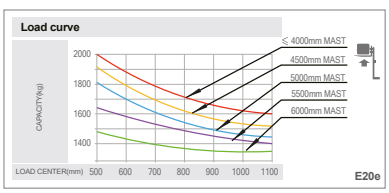

OPTIONAL	performance	Dual AC drive motors	●
		High-power AC oil pump motor	●
		Silent gear pump	●
		Grammer fingertip control system including ergonomic armrests	○
	Comfort class	Standard seat	●
		Suspension seat	○
		Grammer MSG531 suspended seat	○
		Mechanical valve	●
		Solenoid valve (proportional valve + thumb switch)	○
		Fan	○
		Multi-function color screen instrument cluster	●
		Heater	○
		Performance mode control	●
		steering wheel with operation ball	●
	Security class	Turning deceleration function	●
		Fork descending buffering	●
		Reverse armrest (containing a horn button)	●
		OPS seat sensing function	○
		Complete OPS system	○
		Seat belt switch	○
		multiway valve overload	●
		Fire extinguisher	○
		Reversing buzzer	●
		Electronic upper buffer	●
		Rearview mirror with angle in the middle	○
		Left and right rearview mirrors	○
		Emergency shut-off switch	●
	Cab/windshield glass	Fully enclosed cab	○
		Equipped with the front windshield	○
		Equipped with the rear windshield	○
		Equipped with the top rain roof	○
	Light class	LED combination headlights	●
		LED combination three-color tail lights	●
		LED Rear work lights	○
		LED front blue lights	○
		LED rear blue lights	○
		Rotary warning light	●
		Rotary buzzer warning light	○
	Others	EIKTO Lithium battery	●
		Solid tire	●
		Ultra-elastic solid nose tire	○
		No marking solid tire	○
		Single tire (front wheel)	●
		Sleeve for tilt cylinder	○
		Full free duplex mast	○
		Full free triplex mast	○
		Attachments of other specifications	○
		Forks of other lengths	○
		Widened / heightened load backrest	○
		Widened fork carriage	○
		Reversing video	○

Note:“ ●”standard ; “○"optional ;“—" non-configurable

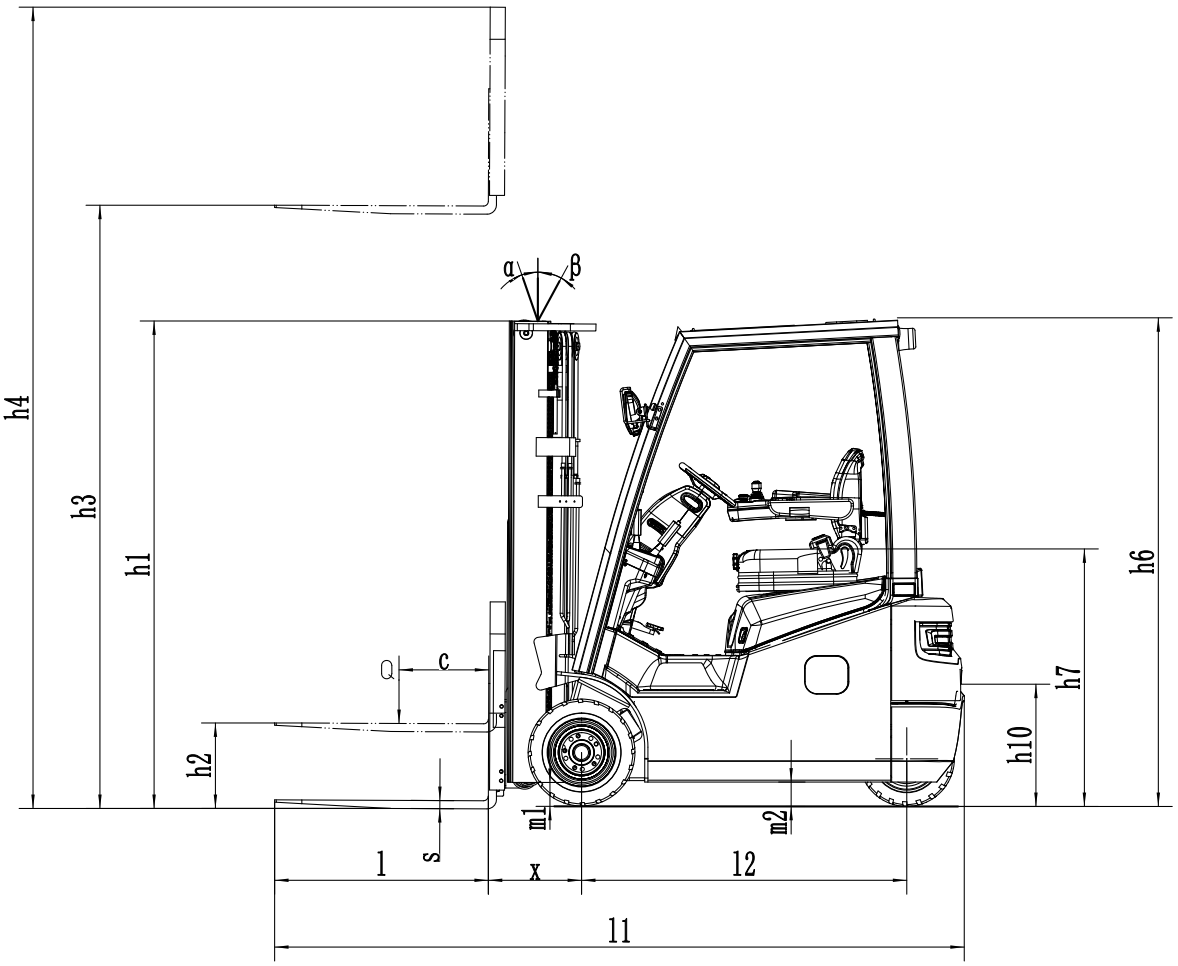
h4
h3
h1
h2
α
β
Q
c
s
m1
m2
h6
h7
h10
l
x
l2
l1

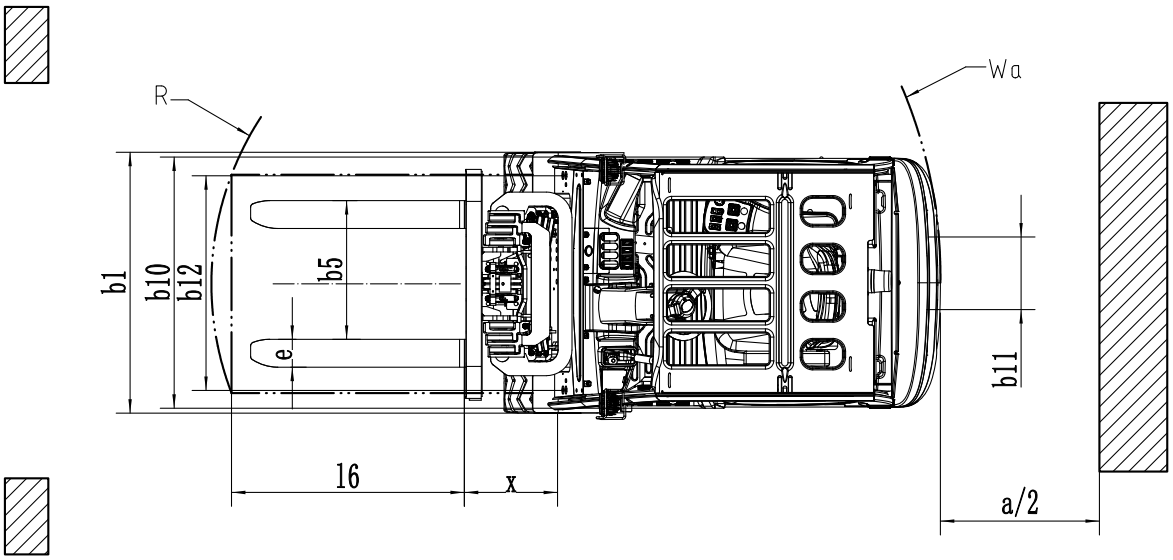
R
Wa
b1
b10
b12
b5
e
b11
16
x
a/2

Detalles del producto

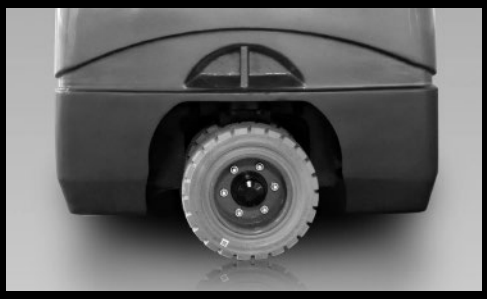

Eje de dirección



Pantalla LCD



Asiento con suspensión (opcional)

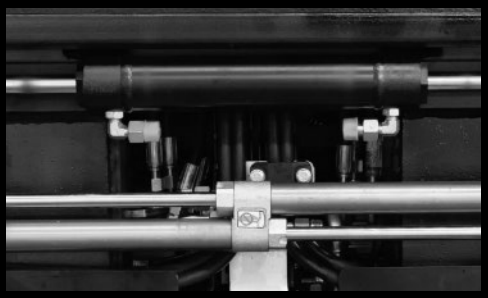

Motor dual



Volante de menor diámetro



Luces LED delanteras y traseras

POR QUÉ ELEGIRNOS

Ahorro económico inteligente

Venta o alquiler de equipos reacondicionados con hasta 60% menos de costo que nuevos.

Disponibilidad inmediata

Sin esperas de fabricación o importación. Time to market un 75% superior.

Sustentabilidad y economía circular

Reducción de huella de carbono y reutilización de activos industriales.

Control de calidad y reacondicionamiento

Equipos europeos con trazabilidad y estándares Lisman Forklifts.

Soporte postventa inmediata

Brindamos cobertura integral con servicio técnico inmediato, repuestos originales y alternativos homologados con seguimiento permanente minimizando operación con demoraspermanente minimizando operacion con demoras.

Relación precio-rendimiento imbatible

Flotas mixtas (nuevas + reacondicionadas) con máximo retorno operativo.

¿Listos para dar el próximo paso?

Contáctanos y descubrí cómo Tracción 66 puede optimizar la energía de tu operación.

www.traccion66.com.ar

comercial@traccion66.com.ar

+54 9 11 3019-8722 (Comercial)

Calle 5 #1750.
Parque Industrial Pilar.
Pilar, Buenos Aires (Argentina)

Linkedin

Instagram

Escaneá el código y conectá directamente



TRACCIÓN 66

Impulsamos el futuro de la movilidad industrial con energía confiable, tecnología precisa y un servicio que nunca se detiene.