TRACCIÓN 66

ROYAL WITH YOU

PRO PLUS SERIE H

AUTOELEVADOR ELÉCTRICO PRO PLUS

CAPACIDAD: 2.0T - 3.5T

Potencia, precisión y seguridad para operaciones intensivas.



AUTOELEVADOR ELÉCTRICO PRO PLUS CAPACIDAD: 2.0T - 3.5T

Sistema eléctrico de alta tensión y batería de litio para ofrecer potencia, resistencia y confiabilidad en operaciones exteriores exigentes.



Características

Capacidad de carga 2.000 – 3.500 kg

Modelos adaptados a diferentes necesidades de manipulación y traslado de cargas.

Sistema eléctrico de 153,6 V

Alta densidad energética y carga rápida para sostener operaciones continuas y reducir los tiempos de inactividad.

Accionamiento AC: 29 kW

Control electrónico preciso para una respuesta eficiente y un funcionamiento suave durante la operación.

Protección IP67

Componentes resistentes al polvo y al agua para garantizar un funcionamiento confiable en diversas condiciones.

Velocidad de desplazamiento: Hasta 20 km/h

Alta velocidad para optimizar los tiempos de traslado y aumentar la productividad.

Velocidad de elevación: Hasta 600 mm/s

Elevación rápida y controlada para agilizar las tareas de manipulación y almacenamiento.

Ventajas del producto



Control al alcance de los dedos (opcional)

Funciones hidráulicas y auxiliares al alcance de la mano, reduciendo movimientos innecesarios y facilitando un manejo preciso, cómodo y ergonómico.



Volante más pequeño

Diseño compacto y ajustable que facilita maniobras rápidas, reduce los movimientos del hombro y disminuye la fatiga durante la conducción.



Pedales suspendidos

Mayor espacio para los pies y menor transmisión de vibraciones, reduciendo significativamente la fatiga y mejorando el confort durante la conducción.



Pantalla LCD

Visualización clara y en tiempo real de información esencial, facilitando el monitoreo del equipo.



Sistema de 153,6 V

Alta eficiencia, bajo consumo energético y tecnología avanzada para operaciones sostenibles y confiables.



Asiento con suspensión (opcional)

Diseño amplio y resistente que absorbe golpes y vibraciones, brindando comodidad y fácil mantenimiento.

Información técnica

Characteristics	1.01	Manufacturer		ROYAL FORKLIFT (SUZHOU) CO.,LTD.		
	1.02	Model		E20H	E25H	E30H	E35H
	1.03	Rated capacity	Q (Kg)	2000	2500	3000	3500
	1.04	Load center distance	C (mm)	500			
	1.05	Power mode		LifePo4 Lithium battery			
	1.06	Driving mode		Seat-type			
	1.07	Front overhang	x (mm)	473	473	478	496
	1.08	Wheel base	y (mm)	1700	1700	1700	1700
Weight	2.01	Total weight	kg	3555	3915	4500	4865
	2.02	Axle load(laden,front/rear)	kg	4740/630	5440/800	6440/900	7380/820
	2.03	Axleload(unladen,front/rear)	kg	1570/1800	1520/2220	1700/2640	1850/2850
Tyres	3.01	Tyre type (Front/Rear)			Pneumatic tyre		
	3.02	Tyre size (Front/Rear)		7.00-12-12PR/ 6.00-9-10PR	7.00-12-12PR/ 6.00-9-10PR	28x9-15-12PR/ 6.50-10-10PR	28x9-15-14PR/ 6.50-10-10PR
	3.03	Wheels,number front/rear (x=driven wheels)			2X/2		
	3.04	Tread (Front tread/Rear tread)	b10/b11 (mm)	970/970	970/970	1000/970	1000/970
Dimensions	4.01	Mast tilt angle (forward/backward)	α/β°	6°/12°	6°/12°	6°/12°	6°/12°
	4.02	Height (mast lowered)	h1 (mm)	1995	1995	2080	2180
	4.03	Free lifting height	h2 (mm)	165	165	160	170
	4.04	Lifting height （Standard）	h3 (mm)	3000	3000	3000	3000
	4.05	Max. extended, height (with backrest)	h4 (mm)	4030	4030	4245	4235
	4.06	Height of overhead guard	h6 (mm)	2150	2150	2170	2170
	4.07	Seat height relating to SIP (to ground)	h7 (mm)	1030	1030	1050	1050
	4.08	Towing coupling height	h10 (mm)	275	275	280	280
	4.09	Overall length (With fork/Without fork)	l1/l2 (mm)	3650/2580	3708/2638	3818/2695	3836/2766
	4.10	Overall width	b1 (mm)	1150	1150	1225	1225
	4.11	Fork size:length x width x thickness	s/e/l (mm)	1070x122x40	1070x122x40	1070x125x45	1070x125x50
	4.12	Distance across fork-arms, Max./Min.	b5 (mm)	1040/244	1040/244	1060/250	1060/250
	4.13	Min.ground clearance (At the mast)	m1 (mm)	125	125	145	145
	4.14	Min.ground clearance (Center of wheelbase)	m2 (mm)	155	155	165	165
	4.15	Right angle stacker aisle width for pallet 1000x1200mm crossways	Ast (mm)	3430	3430	4027	4097
	4.16	Right angle stacker aisle width for pallet 800x1200mm lengthways	Ast (mm)	3630	3630	4227	4297
	4.17	Min.turning radius (Exterior)	Wa (mm)	2170	2240	2400	2420
	4.18	Min.turning radius (Interior)	b13 (mm)	180	180	200	200
Performance	5.01	Travel speed (laden/unladen)	km/ h	19/20	19/20	19/20	19/20
	5.02	Lift speed (laden/unladen)	m/s	0.49/0.6	0.49/0.6	0.48/0.6	0.44/0.54
	5.03	Lowering speed (laden/unladen)	m/s	0.47/0.5	0.47/0.5	0.47/0.5	0.47/0.5
	5.04	Max. drawbar pull (laden/unladen)	kN	20/14.5	20/14.5	22/17.5	23/18
	5.05	Max. gradeability (laden/unladen)	%	25/28	25/28	22/28	20/28
	5.06	Acceleration time (10m) (laden/unladen)	s	5.5/4.8	6.0/5.3	6.0/5.3	6.4/5.6
Battery	6.01	Battery			$LiFePO_4$ Lithium battery		
	6.02	Battery voltage/Capacity	V/Ah	153.6/150/180/230	153.6/150/180/230	153.6/150/180/230	153.6/150/180/230
	6.03	Battery weight	kg	245/258/327	245/258/327	245/258/327	245/258/327
Motor and controller	7.01	Driving motor powering (S2-60min)	kW	29	29	29	29
	7.02	Lifting motor powering (S3-15%)	kW	26	26	26	26
Addition data	8.01	Service brake			Hydraulic-Foot Pedal		
	8.02	Parking brake			Mechanical-Hand Lever		

MAST PARAMETERS (TABULATION1)

WIDE VIEW MAST	Mast model	lifting height												
	M200	2000	2000	2500	3000	3500	1459	1570	1680	3280	3650	4250	4610	6/12
	M250	2500	2000	2500	3000	3500	1745	1820	1930	3330	3700	4300	4650	6/12
	M300	3000	2000	2500	3000	3500	1995	2080	2180	3370	3740	4340	4700	6/12
	M330	3300	2000	2500	3000	3500	2145	2220	2330	3400	3770	4360	4730	6/12
	M350	3500	2000	2500	3000	3500	2245	2320	2430	3420	3790	4380	4750	6/12
	M370	3700	2000	2500	3000	3500	2345	2420	2530	3430	3800	4400	4760	6/12
	M400	4000	2000	2400	3000*3000	345								
	M425	4250	2000	2250*2500	2950*3000	3400*3500	2670	2745	2855	3530	3900	4510	4870	6/6*6/6
	M450	4500	1950*1950	2050*2450	2750*3000	3200*3350	2795	2870	2980	3560	3930	4540	4900	6/6*6/6
	M500	5000	1950*1951	1800*2300	2500*3000	2800*2900	3045	3120	3230	3600	3970	4580	4950	6/6*6/8
	M550	5500	*1750	*2100	*2500	*2800	3345	3420	3530	3700	4070	4690	4990	*6/6
	M600	6000	*1700	*1800	*2200	*2350	3595	3670	3780	3740	4110	4730	5040	*6/6

Note: (1) *stands for the rated capacity when the front tyre is double-tyre. (2) When the front tyre of the 2-3.5t tru

WIDE VIEW FULL FREE 2-STAGE MAST	Mast model	Max. lifting height (mm)															
	ZM200	2000	2000	2500	3000	3500	1459	1570	1680	1745	1820	1930	3300	3670	4270	4660	6/12
	ZM250	2500	2000	2500	3000	3500	1745	1820	1930	1995	2070	2180	3360	3730	4310	4700	6/12
	ZM300	3000	2000	2500	3000	3500	1995	2080	2180	2145	2220	2330	3430	3800	4360	4750	6/12
	ZM330	3300	2000	2500	3000	3500	2145	2220	2330	2245	2320	2430	3470	3840	4390	4780	6/12
	ZM350	3500	2000	2500	3000	3500	2245	2320	2430	2345	2420	2530	3500	3870	4410	4800	6/12
	ZM370	3700	2000	2500	3000	3500	2345	2420	2530	2545	2620	2730	3520	3890	4430	4810	6/12
	ZM400	4000	2000	2400	3000*3000	3450*3500	2545	2620	2730	2670	2745	2855	3610	3980	4500	4890	6/12*6/12
	ZM425	4250	2000	2250*2500	2950*3000	3400*3500	2670	2745	2855	2795	2870	2980	3650	4020	4530	4920	6/6*6/6
	ZM450	4500	1950*1950	2050*2450	2750*3000	3200*3350	2795	2870	2980	3045	3120	3230	3680	4050	4550	4960	6/6*6/6
	ZM500	5000	1950*1951	1800*2300	2500*3000	2800*2900	3045	3120	3230	3345	3420	3530	3750	41			
	ZM550	5500	*1750	*2100	*2500	*2800	3345	3420	3530	3595	3670	3780	3860	4230	4690	5040	*3/6
	ZM600	6000	*1700	*1800	*2200	*2350	3595	3670	3780				3930	4300	4740	5090	*3/6

Note:(1)*stands for the rated capacity when the front tyre is double-tyre.
(2)When the front tyre of the 2-3.5t truck is double tyre, the service weight of the truck is the weight in the table p
(3)The free lifting height (without backrest) of the 2-2.5t truck is the height (with backrest
The free lifting height(without backrest) of the 3.5t truck is the height (with backrest) in the table plus 505mm.

WIDE VIEW FULL FREE 3-STAGE MAST

Mast model	Max. lifting height (mm)	Load capacity(load center 500mm)				Mast overall height (fork to the ground) (mm)		Free lifting height(with backrest)(mm)			Service weight (kg)				Mast tilt angle (°)α/β
		2t	2.5t	3t	3.5t	2-2.5t	3-3.5t	2-2.5t	3t	3.5t	2t	2.5t	3t	3.5t	
ZSM360	3600	2000	2500	3000	3300	1795	1930	795	705	710	3520	3890	4510	4770	6/6
ZSM400	4000	2000	2400	2900	3300	1920	2065	920	830	835	3550	3920	4540	4800	6/6
ZSM435	4350	1950*1944	2250*2450	2850*2950	3300*3300	2045	2180	1045	955	960	3580	3950	4580	4840	6/6*6/6
ZSM450	4500	1900*1900	2150*2400	2800*2900	3150*3300	2095	2230	1095	1005	1010	3600	3970	4590	4850	6/6*6/6
ZSM470	4700	1850*1850	2000*2350	2700*2850	3100*3200	2160	2295	1160	1005	1010	3610	3980	4590	4850	6/6*6/6
ZSM480	4800	1850*1850	1950*2350	2600*2800	2850*3200	2195	2330	1195	1105	1110	3620	3990	4620	4880	6/6*6/6
ZSM500	5000	1550*1800	1650*2300	2450*2750	2750*2900	2295	2430	1295	1205	1210	3650	4020	4640	4910	6/6*6/6
ZSM540	5400	1400*1750	1500*2150	2250*2650	2400*2800	2420	2555	1420	1330	1335	3680	4050	4680	4940	6/6*6/6
ZSM600	6000	*1600	*1800	*2100	*2400	2645	2780	1645	1555	1560	3780	4150	4780	5040	6/6*6/6

Note:(1)*stands for the rated capacity when the front tyre is double-tyre.
(2)When the front tyre of the 2-3.5t truck is double tyre, the service weight of the truck is the weight in the table plus 110kg.
(3)The free lifting height (without backrest) of the 2-2.5t truck is the height (with backrest) in the table plus 445mm. The free lifing height(without backrest) of the 3-3.5t truck is the height (with backrest) in the table plus 568mm.
The free lifting height (without backrest) of the 3.5t truck is the height(with backrest) in the table plus 554mm.

LITHIUM BATTERY (TABULATION2)

Battery brand	RY		
Voltage/Capacity	153.6V/150Ah	153.6V/180Ah	153.6V/230Ah
2t-2.5t	●	○	○
3t-3.5t	●	○	○
Heating at low Temperature	●		

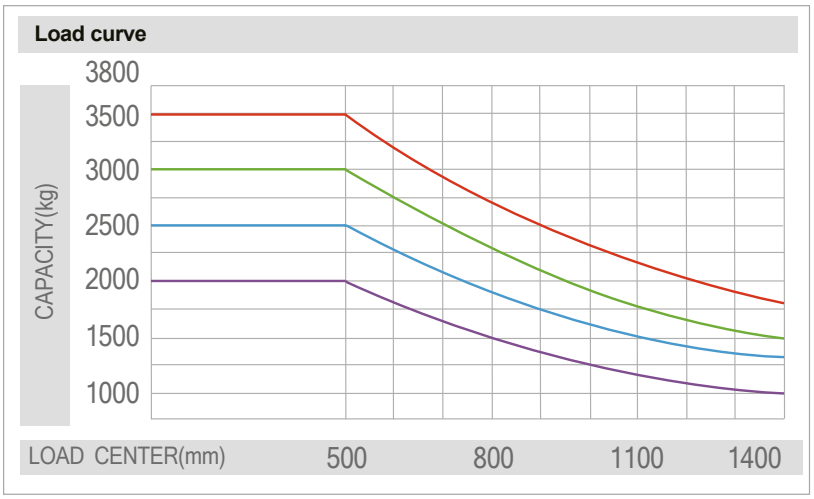

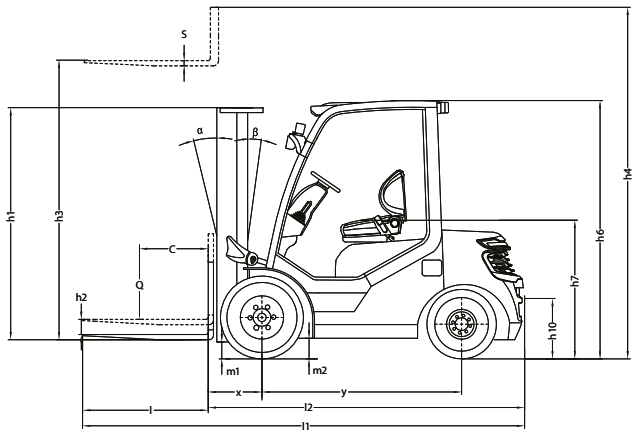

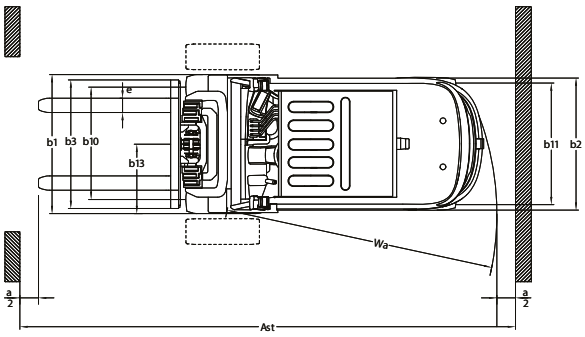

Detalles del producto



Luces traseras de diseño pasante



Volante compacto



Luz LED



Freno de mano ergonómico



Pedal suspendido



Control al alcance de los dedos

POR QUÉ ELEGIRNOS

Ahorro económico inteligente

Venta o alquiler de equipos reacondicionados con hasta 60% menos de costo que nuevos.

Disponibilidad inmediata

Sin esperas de fabricación o importación. Time to market un 75% superior.

Sustentabilidad y economía circular

Reducción de huella de carbono y reutilización de activos industriales.

Control de calidad y reacondicionamiento

Equipos europeos con trazabilidad y estándares Lisman Forklifts.

Soporte postventa inmediata

Brindamos cobertura integral con servicio técnico inmediato, repuestos originales y alternativos homologados con seguimiento permanente minimizando operación con demoraspermanente minimizando operacion con demoras.

Relación precio-rendimiento imbatible

Flotas mixtas (nuevas + reacondicionadas) con máximo retorno operativo.

¿Listos para dar el próximo paso?

Contáctanos y descubrí cómo Tracción 66 puede optimizar la energía de tu operación.

www.traccion66.com.ar

comercial@traccion66.com.ar

+54 9 11 3019-8722 (Comercial)

Calle 5 #1750.
Parque Industrial Pilar.
Pilar, Buenos Aires (Argentina)

Linkedin

Instagram

Escaneá el código y conectá directamente



TRACCIÓN 66

Impulsamos el futuro de la movilidad industrial con energía confiable, tecnología precisa y un servicio que nunca se detiene.