TRACCIÓN 66

ROYAL WITH YOU

PRO PLUS SERIE Q

AUTOELEVADOR ELÉCTRICO DE 4 RUEDAS MINI

CAPACIDAD: 1.5T - 3.5T

Potencia, maniobrabilidad y seguridad para operaciones logísticas intensivas.



AUTOELEVADOR ELÉCTRICO DE 4 RUEDAS MINI CAPACIDAD: 1.5T - 3.5T

La nueva generación de autoelevadores eléctricos combina baterías de litio de alto voltaje, un diseño compacto y tecnología inteligente para maximizar la productividad en depósitos, centros logísticos e industrias. Su reducido radio de giro permite trabajar con eficiencia incluso en espacios limitados.



Características

Capacidad de carga 1.500 – 3.500 kg

Modelos para diferentes aplicaciones industriales y necesidades operativas.

Dirección de hasta 82°

Mejora la maniobrabilidad y reduce el radio de giro en espacios reducidos.

Batería de litio $LiFePO_4$

Mayor autonomía, carga rápida y menor mantenimiento.

Cabina amplia y ergonómica

Mayor confort para el operador durante largas jornadas de trabajo.

Diseño compacto

Chasis optimizado para maximizar la maniobrabilidad en depósitos y pasillos de trabajo.

Mástil de amplia visibilidad

Diseño optimizado para una visión frontal más clara durante la operación.

Ventajas del producto



Volante compacto

El volante ajustable de menor diámetro mejora la maniobrabilidad y reduce el esfuerzo del operador, disminuyendo la fatiga durante jornadas prolongadas.



Opciones de asiento

Disponible con asiento estándar o de suspensión, ofrece mayor confort, absorción de vibraciones y una experiencia de conducción más cómoda.



Control al alcance de los dedos (opcional)

Controles ergonómicos que facilitan movimientos precisos y reducen el esfuerzo durante la operación.



Eje de dirección de gran ángulo

El eje de dirección de hasta 82° mejora la maniobrabilidad, reduce el radio de giro y optimiza la estabilidad en espacios reducidos.



Sistema de 153,6 V

Sistema eléctrico de alto voltaje que ofrece mayor eficiencia, menor consumo energético y un control preciso para maximizar el rendimiento operativo.



Pedales suspendidos

Reducen vibraciones y fatiga, mejorando el confort durante toda la operación.

Información técnica

Characteristics	1.01	Manufacturer		ROYAL FORKLIFT (SUZHOU) CO.,LTD.				
	1.02	Model		E15Q	E18Q	E20Q	E25Q	E30Q	E35Q
	1.03	Rated capacity	Q(kg)	1500	1800	2000	2500	3000	3500
	1.04	Load center distance	C(mm)	500	500	500	500	500	500
	1.05	Power mode		$LiFePO_4$ Lithium battery					
	1.06	Driving mode		Seated	Seated	Seated	Seated	Seated	Seated
	1.07	Front overhang	x(mm)	405	405	460	460	478	478
	1.08	Wheelbase	y(mm)	1410	1410	1520	1520	1650	1650
Weight	2.01	Total weight (with/without battery)	(kg)	2775/3014	2875/3114	3620/3320	3900/3440	4740/4390	5080/4730
	2.02	Axle load (laden,front/rear)	(kg)	3760/590	4255/625	5040/680	5820/700	6745/1095	7800/880
	2.03	Axle load (unladen,front/rear)	(kg)	1220/1630	1280/1800	1620/2000	1670/2250	2010/2730	2100/2980
Tyres	3.01	Tyre type		Pneumatic tyre	Pneumatic tyre	Pneumatic tyre	Pneumatic tyre	Pneumatic tyre	Pneumatic tyre
	3.02	Tyre size, front		6.00-9NHS-10PR	21×8-9NHS-16PR	23×9-10	23×9-10	23×9-10	23×10-12
	3.03	Tyre size, rear		5.00-8NHS-10PR	5.00-8NHS-10PR	18×7-8	18×7-8	18×7-8	18X7-8
	3.04	Wheels,number front/rear (x=driven wheels)		2×/2	2×/2	2×/2	2×/2	2×/2	2×/2
	3.05	Tread, front	b10(mm)	938	938	1068	1068	1068	1068
	3.06	Tread, rear	b11(mm)	915.5	915.5	960	960	960	960
Dimensions	4.01	Mast tilt angle (forward/backward)	α/β°	6/10	6/10	6/12	6/12	6/12	6/12
	4.02	Height (mast lowered)	h1(mm)	1995	1995	2000	2000	2000	2000
	4.03	Free lifting height	h2(mm)	135	135	150	150	150	150
	4.04	Lifting height (standard)	h3(mm)	3000	3000	3000	3000	3000	3000
	4.05	Max. extended, height (with backrest)	h4(mm)	3955	3955	4030	4030	4030	4030
	4.06	Height of overhead guard	h6(mm)	2080	2080	2100	2100	2100	2100
	4.07	Seat height relating to SIP (to ground)	h7(mm)	1100	1100	1140	1140	1140	1140
	4.08	Towing coupling height	h10(mm)	290	290	290	290	290	290
	4.09	Overall length (with fork)	l1(mm)	3056	3061	3370	3370	3550	3550
	4.10	Overall length (without fork)	l2(mm)	2136	2141	2300	2300	2480	2480
	4.11	Overall width	b1(mm)	1120	1138	1275	1275	1275	1298
	4.12	Fork size:thickness x width x length	s/e/l(mm)	35x100x920	35x100x920	40x122x1070	40x122x1070	40x122x1070	40x122x1070
	4.13	Fork carriage,according to ISO2328		2328 2A	2328 2A	2A	2A	3A	3A
	4.14	Distance across fork-arms (Max./Min.)	b5(mm)	1000/240	1000/240	1030/250	1030/250	1030/250	1030/250
	4.15	Min.ground clearance (At the mast)	m1(mm)	95	95	115	115	115	115
	4.16	Min.ground clearance (Center of wheelbase)	m2(mm)	90	90	130	130	130	130
	4.17	Right angle stacking aisle width for pallet 1000x1200mm crossways	Ast(mm)	3555	3560	3734	3734	3955	3955
	4.18	Right angle stacking aisle width for pallet 800x1200mm crossways	Ast(mm)	3755	3760	3934	3934	3955	3955
	4.19	Min. outside turning radius	Wa(mm)	1950	1950	2090	2090	2270	2270
Performance	5.01	Travel speed(laden/unladen)	km/ h	17/18	17/18	19/20	19/20	19/20	19/20
	5.02	Lift speed(laden/unladen)	m/s	0.45/0.6	0.45/0.6	0.49/0.6	0.49/0.6	0.48/0.58	0.44/0.54
	5.03	Lowering speed(laden/unladen)	m/s	0.52/0.5	0.52/0.5	0.47/0.5	0.47/0.5	0.47/0.5	0.47/0.5
	5.04	Max. drawbar pull(laden/unladen)	kN	12.5/10	13/10	20/14.5	20/14.5	22/17.5	23/18
	5.05	Max. gradeability(laden/unladen)	%	22/30	22/30	25/28	25/28	22/28	20/28
	5.06	Acceleration time(10m)(laden/unladen)	s	4.8/4.4	4.8/4.4	5.5/4.8	6.0/5.3	6.0/5.3	6.4/5.6
Battery	6.01	Battery voltage/Capacity	V/Ah	153.6/125/150/180	153.6/125/150/180	153.6/150/180/230	153.6/150/180/230	153.6/150/180/230/280	153.6/150/180/230/280
	6.02	Battery weight	kg	218/245/258	218/245/258	245/258/309	245/258/309/330	245/258/309/330	245/258/309/330
Motor and controller	7.01	Driving motor powering (S2-60min)	kW	16	16	29	29	29	29.00
	7.02	Lifting motor powering(S3-15%)	kW	20	20	26	26	26	26
Addition data	8.01	Service brake		Hydraulic	Hydraulic	Hydraulic	Hydraulic	Hydraulic	Hydraulic
	8.02	Parking brake		Mechanical	Mechanical	Mechanical	Mechanical	Mechanical	Mechanical
	8.03	Operating pressure for attachments	Mpa	21.5	21.5	21.5	21.5	21.5	21.5



MAST PARAMETERS (TABULATION1)

WIDE VIEW MAST

Mast model	Max. lifting height mm	Load capacity(load center 500mm)		Mast overall height (fork to the ground)		Service weight(kg)		Mast tilt angle (°)α/β
		1.5t	1.8t	1.5t	1.8t	1.5t	1.8t	
M200	2000	1500	1800	1495	1495	2950	3050	6/10
M250	2500	1500	1800	1745	1745	2982	3082	6/10
M300	3000	1500	1800	1995	1995	3014	3114	6/10
M330	3300	1500	1800	2145	2145	3033	3133	6/10
M350	3500	1500	1800	2245	2245	3046	3146	6/10
M370	3700	1500	1800	2345	2345	3059	3159	6/10
M400	4000	1500	1800	2545	2545	3106	3206	6/6
M425	4250	1500	1800	2670	2670	3124	3224	6/6
M450	4500	1450	1650	2795	2795	3140	3240	6/6
M500	5000	1200	1400	3045	3045	3172	3272	3/6
M550	5500	1000	1100	3345	3345	3234	3334	3/6
M600	6000	800	900	3595	3595	3266	3366	3/6

WIDE VIEW FULL FREE 2-STAGE MAST

Mast model	Max. lifting height (mm)	Load capacity(load center 500mm)		Mast overall height (fork to the ground)		Free lifting height(with backrest)(mm)		Service weight （kg）		Mast tilting angle (°)α/
		1.5t	1.8t	1.5t	1.8t	1.5t	1.8t	1.5t	1.8t	
ZM200	2000	1500	1800	1495	1495	485	485	2999	3099	6/10
ZM250	2500	1500	1800	1745	1745	735	735	3031	3131	6/10
ZM300	3000	1500	1800	1995	1995	985	985	3065	3165	6/10
ZM330	3300	1500	1800	2145	2145	1135	1135	3087	3187	6/10
ZM350	3500	1500	1800	2245	2245	1235	1235	3102	3202	6/10
ZM370	3700	1500	1800	2345	2345	1335	1335	3114	3214	6/10
ZM400	4000	1500	1800	2545	2545	1535	1535	3170	3270	6/6
ZM425	4250	1500	1800	2670	2745	1660	1660	3211	3311	6/6
ZM450	4500	1450	1650	2795	2795	1785	1785	3200	3300	6/6
ZM500	5000	1200	1400	3045	3045	2035	2035	3234	3334	3/6
ZM550	5500	1000	1100	3345	3345	2035	2035	3295	3395	3/6
ZM600	6000	800	900	3595	3595	2585	2585	3329	3466	3/6

WIDE VIEW FULL FREE 3-STAGE MAST

Mast model	Max. lifting height (mm)	Load capacity(load center 500mm)		Mast overall height (fork to the ground) （mm）		Free lifting height(with backrest)(mm)		Service weight （kg）		Mast tilt angle (°)α/β
		1.5t	1.8t	1.5t	1.8t	1.5t	1.8t	1.5t	1.8t	
ZSM360	3600	1500	1800	1790	1790	785	785	3113	3213	6/6
ZSM400	4000	1500	1800	1925	1925	920	920	3137	3237	6/6
ZSM435	4350	1450	1700	2040	2040	1035	1035	3162	3262	6/6
ZSM450	4500	1450	1650	2090	2090	1035	1035	3173	3273	6/6
ZSM470	4700	1400	1600	2160	2160	1085	1085	3189	3289	6/6
ZSM480	4800	1350	1550	2190	2190	1155	1155	3194	3294	6/6
ZSM500	5000	1200	1400	2290	2290	1185	1185	3215	3315	3/6
ZSM540	5400	1000	1100	2415	2415	1285	1285	3287	3387	3/6
ZSM600	6000	800	900	2640	2640	1410	1410	3325	3425	3/6

WIDE VIEW MAST

Mast model	Max. lifting height (mm)	Load capacity(load center 500mm)				Mast overall height (fork to the ground)			Service weight （kg）				Mast tilting angle (°)α/β
		2t	2.5t	3t	3.5t	2-2.5t	3t	3.5t	2t	2.5t	3t	3.5t	
M200	2000	2000	2500	3000	3500	1500	1590	1640	3480	3870	4484	4894	6/12
M250	2500	2000	2500	3000	3500	1750	1840	1890	3525	3915	4532	4947	6/12
M300	3000	2000	2500	3000	3500	2000	2090	2140	3570	3960	4580	5000	6/12
M330	3300	2000	2500	3000	3500	2150	2240	2290	3597	3987	4609	5032	6/12
M350	3500	2000	2500	3000	3500	2250	2340	2390	3615	4005	4628	5053	6/12
M370	3700	2000	2500	3000	3500	2350	2440	2490	3633	4023	4647	5074	6/12
M400	4000	1950	2350	2850	3200	2550	2640	2690	3710	4100	4727	5158	6/12
M425	4250	1900	2200	2750	3100	2675	2765	2815	3733	4123	4751	5184	6/6
M450	4500	1700	1950	2650	2950	2800	2890	2940	3755	4145	4775	5211	6/6
M500	5000	1500	1700	2400	2450	3050	3140	3190	3800	4190	4823	5264	3/6
M550	5500	1200	1400	1600	1700	3350	3440	3490	3895	4285	4921	5368	3/6
M600	6000	1000	1200	1400	1500	3600	3690	3740	3940	4330	4969	5421	3/6

Note: (1) *stands for the rated capacity when the front tyre is double-tyre. (2) When the front tyre of the 2-3.5t truck is double tyre, the service weight of the truck is the weight in the table plus 110kg.

WIDE VIEW FULL FREE 2-STAGE MAST

Mast model	Max. lifting height (mm)	Load capacity(load center 500mm)				Mast overall height (fork to the ground)			Free lifting height(with backrest)(mm)			Service weight（kg）				Mast tilting angle (°)α/β
		2t	2.5t	3t	3.5t	2-2.5t	3t	3.5t	2-2.5t	3t	3.5t	2t	2.5t	3t	3.5t	
ZM200	2000	2000	2500	3000	3500	1500	1590	1640	500	340	443	3492	3882	4505	4911	6/12
ZM250	2500	2000	2500	3000	3500	1750	1840	1890	750	590	693	3540	3930	4555	4964	6/12
ZM300	3000	2000	2500	3000	3500	2000	2090	2140	1000	840	943	3587	3977	4605	5018	6/12
ZM330	3300	2000	2500	3000	3500	2150	2240	2290	1150	990	1093	3617	4007	4637	5051	6/12
ZM350	3500	2000	2500	3000	3500	2250	2340	2390	1250	1090	1193	3635	4025	4657	5072	6/12
ZM370	3700	2000	2500	3000	3500	2350	2440	2490	1350	1190	1293	3655	4045	4677	5093	6/12
ZM400	4000	2000	2350	2850	3200	2550	2640	2690	1550	1390	1493	3731	4121	4755	5173	6/6
ZM425	4250	1900	2200	2750	3100	2675	2765	2815	1675	1515	1618	3755	4145	4781	5200	6/6
ZM450	4500	1700	2000	2650	2950	2800	2890	2940	1800	1640	1743	3781	4171	4809	5229	6/6
ZM500	5000	1500	1700	2400	2450	3050	3140	3190	2050	1890	1993	3832	4222	4863	5285	3/6
ZM550	5500	1200	1400	1600	1700	3350	3440	3490	2350	2190	2293	3929	4319	4962	5388	3/6
ZM600	6000	1000	1200	1400	1500	3600	3690	3740	3500	2440	2543	3979	4369	5015	5444	3/6

Note: (1)*stands for the rated capacity when the front tyre is double-tyre.
(2)When the front tyre of the 2-3.5t truck is double tyre, the service weight of the truck is the weight in the table plus 110kg.
(3)The free lifting height (without backrest) of the 2-2.5t truck is the height (with backrest: in the table plus 432mm. The free lifing height(without backrest) of the 3t truck is the height (with backrest) in the table plus 568mm. The free lifting height(wthout backrest) of the 3.5t truck is the height (with backrest) in the table plus 505mm.

WIDE VIEW FULL FREE 3-STAGE MAST

Mast model	Max. lifting height (mm)	Load capacity(load center 500mm)				Mast overall height (fork to the ground) （mm）		Free lifting height (with backrest)(mm)			Service weight（kg）				Mast tilting angle (°)α/β
		2t	2.5t	3t	3.5t	2-2.5t	3-3.5t	2-2.5t	3t	3.5t	2t	2.5t	3t	3.5t	
ZSM360	3600	2000	2400	2900	3500	1800	1890	800	640	640	3714	4104	4723	5109	6/12
ZSM400	4000	1900	2400	2900	3050	1950	2040	950	790	790	3755	4145	4764	5150	6/6
ZSM435	4350	1850	2150	2700	2900	2050	2140	1050	890	890	3786	4176	4793	5179	6/6
ZSM450	4500	1700	1950	2600	2800	2100	2190	1100	940	940	3799	4189	4808	5194	6/6
ZSM470	4700	1600	1850	2550	2650	2165	2250	1165	1000	1000	3818	4208	4826	5212	6/6
ZSM480	4800	1500	1750	2450	2550	2210	2290	1210	1040	1040	3831	4221	4836	5222	6/6
ZSM500	5000	1400	1550	2250	2350	2300	2390	1300	1140	1140	3854	4244	4863	5249	3/6
ZSM540	5400	1300	1450	2100	2250	2400	2490	1400	1240	1240	3886	4276	4893	5279	3/6
ZSM600	6000	1000	1100	1400	1550	2600	2690	1600	1440	1440	3989	4379	4997	5383	3/6

Note: (1)*stands for the rated capacity when the front tyre is double-tyre.
(2)When the front tyre of the 2-3.8t truck is double tyre, the service weight of the truck is the weight in the table plus 110kg.
(3)The free lifting height (without backrest) of the 2-2.5t truck is the height (with backrest: in the table plus 445mm. The free lifing height(without backrest) of the 3-3.5t truck is the height (with backrest) in the table plus 568mm. The free lifting height(wthout backrest) of the 3.5-3.8t truck is the height (with backrest) in the table plus 554mm.

CHARGER

Model		SD-DC-B15KW01/SD-DC-B15KW01a
Applied battery type		153.6V 125Ah
Wiring type		Three-phase four-wiring type
Power of charger	KW	18.5kW
Air switch model of Upper level power	A	63A
Input voltage range	Vac	380Vac±15%
input current	A	< 40A
Output current	A	0~120A
Protection level		(For indoor use)
Working ambient temperature	°C	-20 ~ +45
Plugs and sockets		Charger meeting national standard
Charger		Full charging time=required charging capacity/charging current+0.2h

Load chart

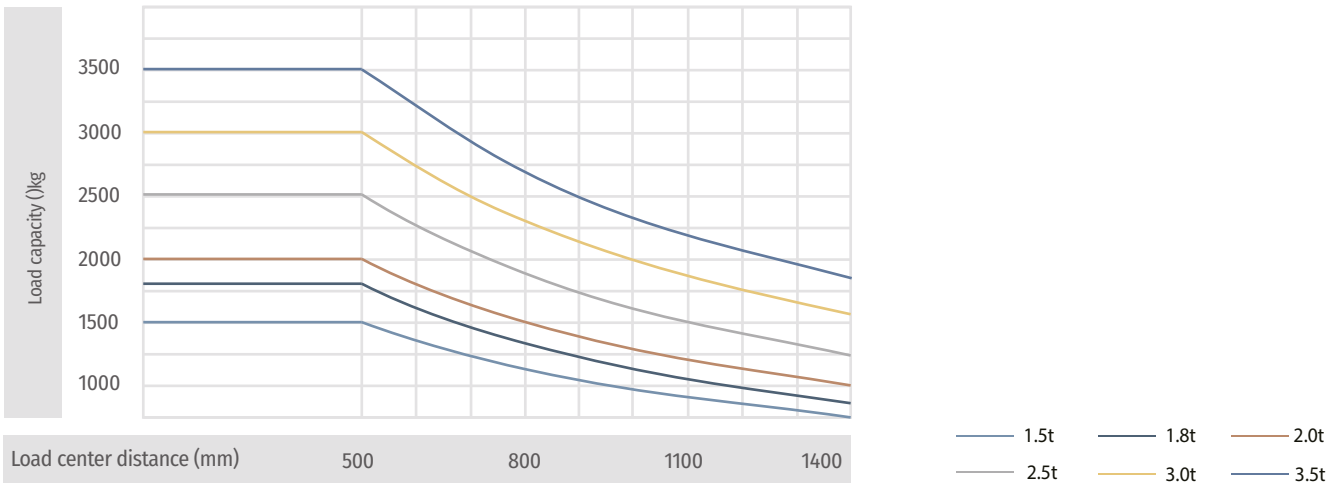

NOTE:
Vertical axle stands for load capacity while horizontal axle stands, forload center.Load center is the distance counted from the front of the fork. The base point of the standard load is the center point of the cubic, with the same 1000mm dimension in length,width and height.The load capacity should be down, if mask tilts forward, using non-standard, forks or loading goods with estra width. Please notice the, different load capacity between different load centers according to load chart.

LITHIUM BATTERY (TABULATION2)

Battery brand	RY				
Voltage/Capacity	153.6V/125Ah	153.6V/150Ah	153.6V/180Ah	153.6V/230Ah	153.6V/280Ah
1.5t-1.8t	●	○	○	○	—
2t-2.5t	○	●	○	○	-
3t-3.5t	○	●	○	○	○
Heating at low Temperature			●		

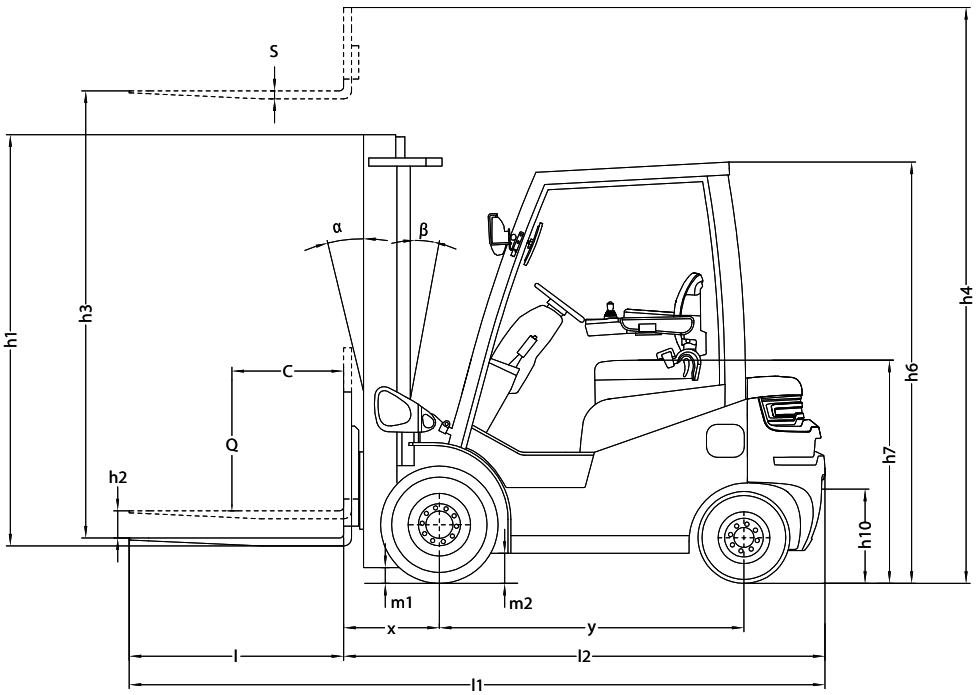

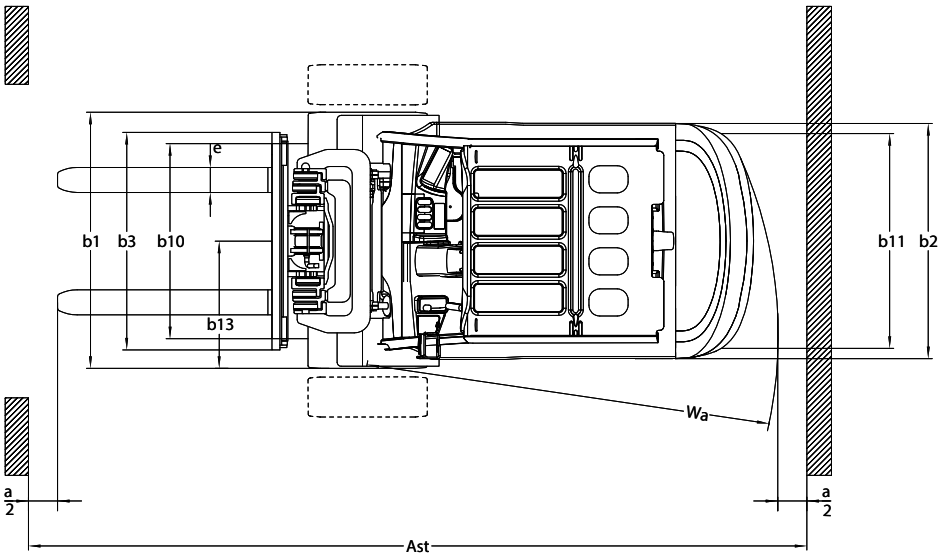

Detalles del producto



Acceso fácil



Asiento confortable



Control multifunción



Mástil reforzado

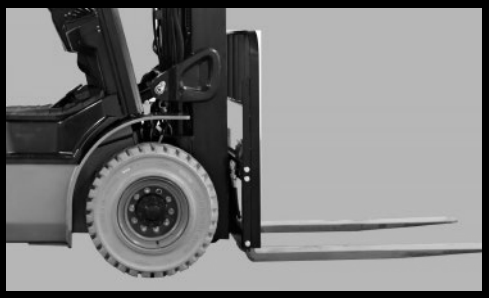

Neumáticos antihuella



Iluminación LED delantera y trasera

POR QUÉ ELEGIRNOS

Ahorro económico inteligente

Venta o alquiler de equipos reacondicionados con hasta 60% menos de costo que nuevos.

Disponibilidad inmediata

Sin esperas de fabricación o importación. Time to market un 75% superior.

Sustentabilidad y economía circular

Reducción de huella de carbono y reutilización de activos industriales.

Control de calidad y reacondicionamiento

Equipos europeos con trazabilidad y estándares Lisman Forklifts.

Soporte postventa inmediata

Brindamos cobertura integral con servicio técnico inmediato, repuestos originales y alternativos homologados con seguimiento permanente minimizando operación con demoraspermanente minimizando operacion con demoras.

Relación precio-rendimiento imbatible

Flotas mixtas (nuevas + reacondicionadas) con máximo retorno operativo.

¿Listos para dar el próximo paso?

Contáctanos y descubrí cómo Tracción 66 puede optimizar la energía de tu operación.

www.traccion66.com.ar

comercial@traccion66.com.ar

+54 9 11 3019-8722 (Comercial)

Calle 5 #1750.
Parque Industrial Pilar.
Pilar, Buenos Aires (Argentina)

Linkedin

Instagram

Escaneá el código y conectá directamente



TRACCIÓN 66

Impulsamos el futuro de la movilidad industrial con energía confiable, tecnología precisa y un servicio que nunca se detiene.