TRACCIÓN 66

ROYAL WITH YOU

ROYAL REACH TRUCK

CAPACIDAD: 1.6T - 2.0T

Mayor eficiencia en operaciones de gran altura.



ROYAL REACH TRUCK
CAPACIDAD 1.6T - 2.0T

Capacidad de elevación de hasta 12,5 metros para almacenamiento intensivo y mayor aprovechamiento del espacio.
Tecnología eficiente que combina rendimiento, autonomía y menor impacto operativo.





Características

Radio de giro reducido
Diseño compacto para operar en pasillos estrechos y optimizar espacios.

Capacidad de carga 1.600–2.000 kg
Versiones adaptadas a distintas exigencias de almacenamiento y movimiento.

Sistema eléctrico AC de alto rendimiento
Motores de corriente alterna con control preciso, menor desgaste y alta eficiencia operativa.

Mantenimiento simplificado
Versiones adaptadas a distintas exigencias de almacenamiento y movimiento.

Diseño robusto y estable
Chasis reforzado y distribución optimizada del peso para mayor seguridad en operación.

Operación silenciosa y eficiente
Sistema hidráulico de bajo ruido y tecnologías orientadas al ahorro energético.

Ventajas del producto



Diapositiva de mástil de alta precisión

El diseño de alta precisión del riel deslizante delantero permite una compensación eficiente durante el desplazamiento hacia adelante, mejorando la estabilidad del mástil.

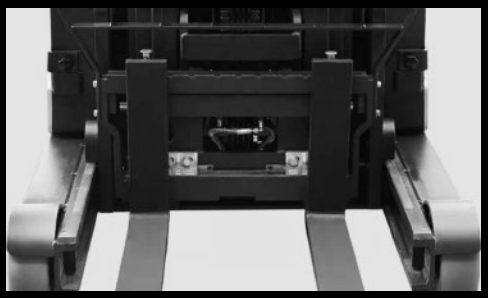

Estructura de chasis poderosa

La poderosa estructura del chasis y centro razonable de distribución de masas hace que el Reach tenga una excelente estabilidad.

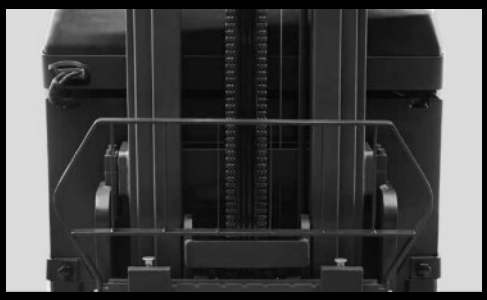

Mástil de vista ancha

Ancho de mástiles óptimos y manguera-detrás asegura de una vista clara a través del mástil.



Precisión en la operación

Controles integrados que permiten movimientos suaves y mayor control del equipo.



Pantalla LCD

Visualización en tiempo real de batería, alertas, horas de uso y estado del equipo para un mejor control operativo.



Mini-volantes (opcional)

Permite que nuestra configuración estándar sea más fácil para operar.

Ventajas del producto



Diseño ergonómico del operador

Puesto de conducción amplio, asiento ajustable y controles diseñados para mayor confort y precisión.



Pantalla LCD multifunción

Información en tiempo real del equipo: batería, velocidad, alertas y parámetros de operación.

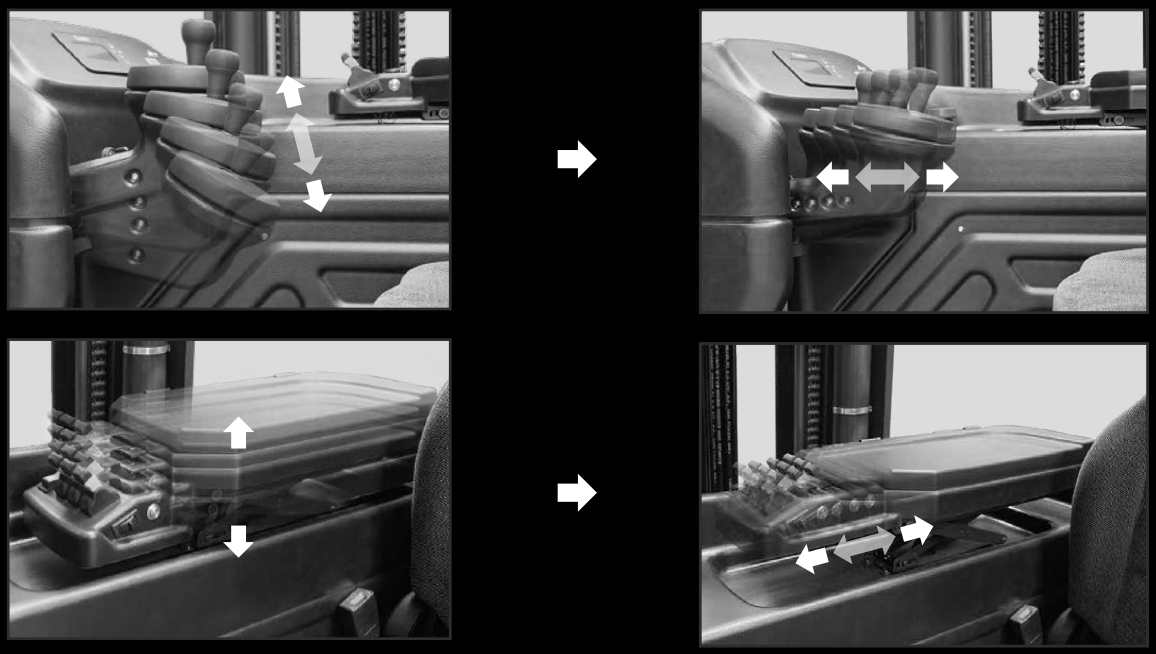

Control preciso e intuitivo

Consola central ajustable y operación con los dedos para movimientos más cómodos y precisos.

Ventajas del producto

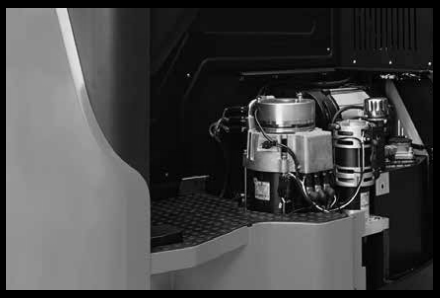

Sistema hidráulico de bajo ruido

Componentes confiables y optimizados para reducir mantenimiento y mejorar rendimiento.



Dirección eléctrica inteligente

Sistema AC EPS con autocentrado y modos de dirección ajustables para mayor maniobrabilidad.



Eficiencia energética

- El control de elevación y descenso de alta velocidad mejora la eficiencia del trabajo.
- Adopta motor de transmisión AC, motor de bomba hidráulica y motor de dirección, con larga vida útil, sin mantenimiento y rendimiento confiable.
- Frenado regenerativo para recuperar energía y extender la vida útil de la batería.
- Todas las luces utilizan LED, son duraderas y ahorran energía.

Funciones opcionales



Extracción lateral de batería

Facilita el reemplazo y mantenimiento de la batería.



Sistema electrónico de preselección de altura

Permite configurar alturas de elevación con mayor precisión.



Cámara de video HD

Mejora la visibilidad y seguridad durante la operación.



Información técnica

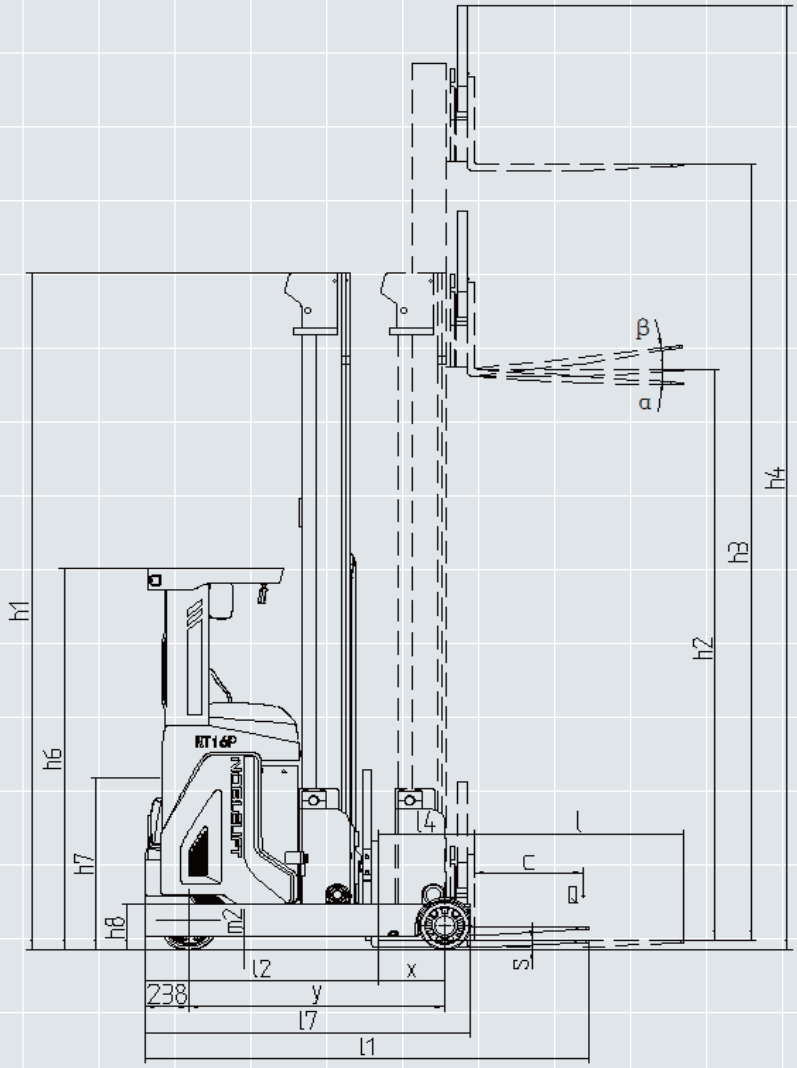

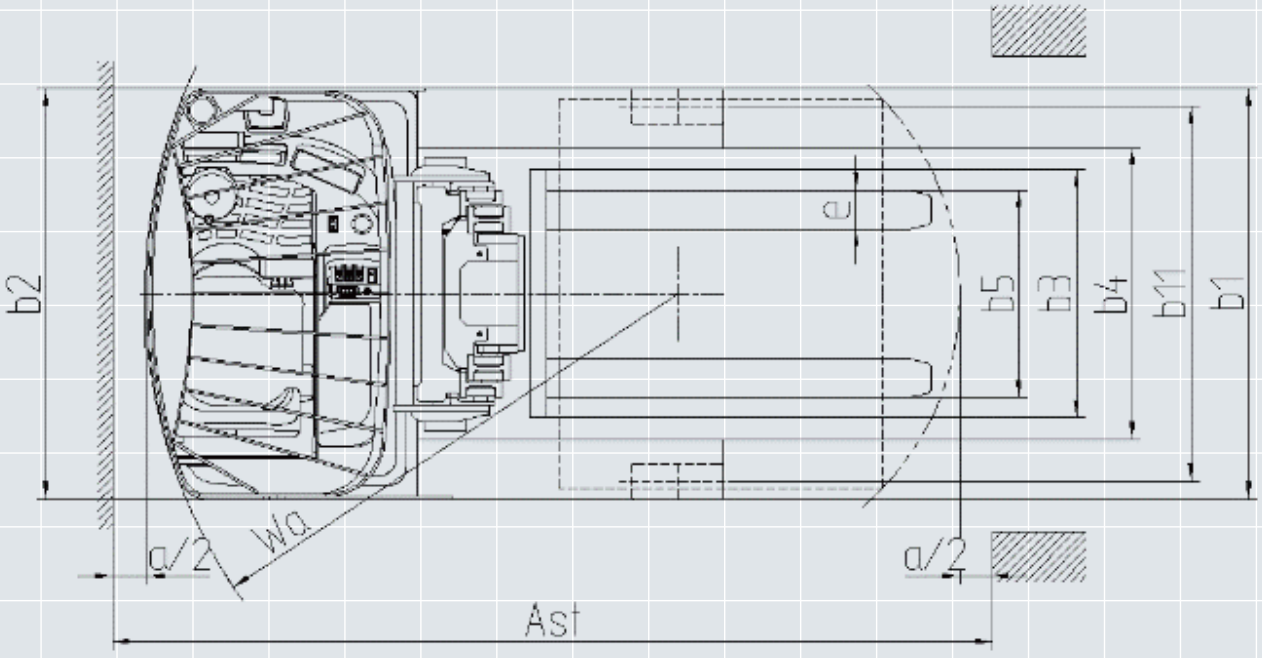

Royal Reach Trucks

Distinguishing mark	1.1	Brand		ROYAL	ROYAL	ROYAL	ROYAL
	1.2	Manufacturer' type designation		R16-Pro	R20-ProH	R16	R20
	1.3	Drive(electric,diesel,petrol,gas,main electric)		Battery	Battery	Battery	Battery
	1.4	Type of operation (hand ,pedestrian,stand on,rider picker)		Seated	Seated	Seated	Seated
	1.5	Load capacity/rated load	Q (kg)	1600	2000	1600	2000
	1.6	Load center distance	c (mm)	600	600	600	600
	1.7	Load distance,cenre of drive axle to fork	x (mm)	365/176	395/200	365/176	395/200
	1.8	Wheelbase	y (mm)	1400	1500	1400	1500
Weight	2.1	Service weight including battery	kg	3960	4220	3990	4250
	2.2	Axle load, mast retracted without load, drive/support arm wheel	kg	2420/1540	2560/1660	2450/1540	2580/1670
	2.3	Axle load, mast extended with load, drive/support aim wheel	kg	830/4760	746/5474	890/4700	766/5484
	2.4	Axle load, mast retracted with load, drive/support arm wheel	kg	2100/3460	2270/3950	2180/3410	2290/3960
Tyres, chassis	3.1	Drive/Support arm wheel		Polyurethane (PU)	Polyurethane (PU)	Polyurethane (PU)	Polyurethane (PU)
	3.2	Tyres size,front	ØxW (mm)	343x140	343x140	343x140	343x140
	3.3	Tyres size,rear	ØxW (mm)	285X110	330x110	285X110	330x110
	3.4	Wheels,number rear/front (x=driven wheels)		1x/2	1x/2	1x/2	1x/2
	3.5	Track width,rear/front	b11 (mm)	1160	1160	1160	1160
Dimensions	4.1	Mast/fork carriage tilt forward/backward	α/β (°)	4/-2	4/-2	4/-2	4/-2
	4.2	Height, mast extended	h1 (mm)	3900	3900	3900	3900
	4.3	Free lift	h2(mm)	3290	3290	3290	3290
	4.4	Lift height	h3 (mm)	9500	9500	9500	9500
	4.5	Extended mast height	h4(mm)	10410	10410	10410	10410
	4.6	Height of overhead guard (cab)	h6 (mm)	2200	2200	2200	2200
	4.7	Seat height	h7 (mm)	960	960	960	960
	4.8	Height of support aims	h8 (mm)	270	270	270	270
	4.9	Height of lowered forfes	hl3 (mm)	40	40	40	40
	4.10	Overall length	l1 (mm)	2412	2488	2412	2488
	4.11	Length to fece of fbrics	12 (mm)	1262	1338	1262	1338
	4.12	Overall width	bl (mm)	1270	1270	1270	1270
	4.13	Fork dimensions	s/e/l(mm)	40/100/1150	40/120/1150	40/100/1150	40/120/1150
	4.14	Fork carriage ISO 2328, class/type A, B		2/A	2/A	2/A	2/A
	4.15	Width across fbrics	b5 (mm)	220/750	240/750	220/750	240/750
	4.16	Distance between support arms	b4 (mm)	900	900	900	900
	4.17	Reach distance	14 (mm)	525	595	525	595
	4.18	Ground clearance, with load, below mast	m1(mm)	90	90	90	90
	4.19	Ground clearance, centre of wheelbase	m2 (mm)	75	75	75	75
	4.20	Aisle width for pallets 1000 x 1200 crossways	Ast(mm)	2720	2840	2720	2840
	4.21	Aisle width for pallets 800 x 1200 lengthways	Ast(mm)	2780	2900	2780	2900
	4.22	Turing radius	Wa(mm)	1650	1750	1650	1750
	4.23	Length across support arms	17 (mm)	1780	1900	1780	1900
Performance data	5.1	Travel speed,laden/unladen	km/h	10. 5/10. 5	10. 5/10. 5	10. 5/10. 5	10. 5/10. 5
	5.2	Lift speed,laden/unladen	mm/s	350/500	350/500	250/500	250/500
	5.3	Lowering speed,laden/unladen	mm/s	450/450	450/450	450/450	450/450
	5.4	Reath speedm,laden/unladen	mm/s	100/100	100/100	100/100	100/100
	5.5	Max.gradient performance,laden/unladen	%	10/10	10/10	10/10	10/10
	5.6	Service brake		Hydraulic/electric	Hydraulic/electric	Hydraulic/electric	Hydraulic/electric
Electric- engine	6.1	Drive motor rating S2 60 min	kW	6.4	6.4	7.0	7.0
	6.2	Lift motor rating at S3 15%	kW	12.5	12.5	8.2	12.0
	6.3	Battery voltage,nominal capacity K5	V/Ah	48/420	48/ 700	48/420	48/ 700
	6.4	Battery weight	kg	750	950	750	950
Additional data	8.1	Type of drive control		AC-Speed Control	AC-Speed Control	AC-Speed Control	AC-Speed Control
	8.2	Sound level at driver's ear according to EN 12053	dB(A)	68<70	68<70	68<70	68<70

Detalles del producto



Modo de dirección 360°



Punta de los dedos

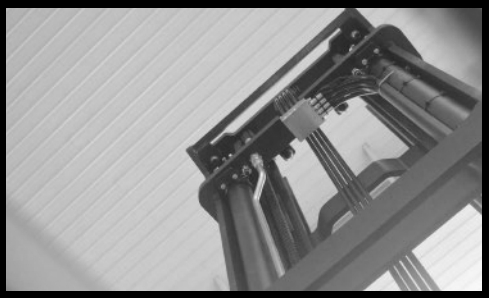

Altura de elevación más alta



Pantalla LCD



Luz azul

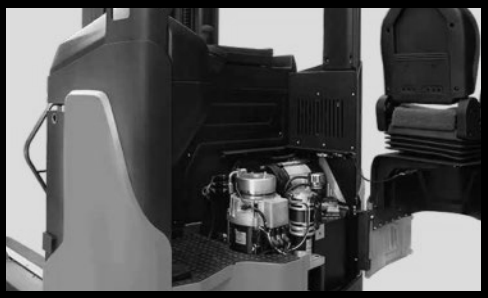

Motor sin mantenimiento

POR QUÉ ELEGIRNOS

Ahorro económico inteligente

Venta o alquiler de equipos reacondicionados con hasta 60% menos de costo que nuevos.

Disponibilidad inmediata

Sin esperas de fabricación o importación. Time to market un 75% superior.

Sustentabilidad y economía circular

Reducción de huella de carbono y reutilización de activos industriales.

Control de calidad y reacondicionamiento

Equipos europeos con trazabilidad y estándares Lisman Forklifts.

Soporte postventa inmediata

Brindamos cobertura integral con servicio técnico inmediato, repuestos originales y alternativos homologados con seguimiento permanente minimizando operación con demoraspermanente minimizando operacion con demoras.

Relación precio-rendimiento imbatible

Flotas mixtas (nuevas + reacondicionadas) con máximo retorno operativo.

¿Listos para dar el próximo paso?

Contáctanos y descubrí cómo Tracción 66 puede optimizar la energía de tu operación.

www.traccion66.com.ar

comercial@traccion66.com.ar

+54 9 11 3019-8722 (Comercial)

Calle 5 #1750.
Parque Industrial Pilar.
Pilar, Buenos Aires (Argentina)

Linkedin

Instagram

Escaneá el código y conectá directamente



TRACCIÓN 66

Impulsamos el futuro de la movilidad industrial con energía confiable, tecnología precisa y un servicio que nunca se detiene.