TRACCIÓN 66

ROYAL WITH YOU

AUTOELEVADOR ROUGH TERRAIN

CAPACIDAD: 2.0T - 5.0T

Potencia y tracción para los terrenos más exigentes.



Un autoelevador que aguanta más

Diseñadas para condiciones extremas, cuentan con tracción a las cuatro ruedas, neumáticos todoterreno y cajas de cambios diferenciales para un rendimiento superior fuera de carretera.

Destacan en entornos difíciles como montañas, playas, arena, nieve y barro, garantizando un funcionamiento fiable y eficiente.

- Tracción en las cuatro ruedas
- Diferenciales delantero y trasero
- Diseño de chasis todoterreno
- Motor EU-V/US Tier 4
- Fácil de mantener y reparar



Seguridad

La seguridad está garantizada mediante circuitos independientes de aceite de dirección y freno, una válvula de freno con estructura de acumulador, un sistema de filtración de aceite de retorno estándar y la función OPS opcional.

Transmisión multimarcha de tracción en las cuatro ruedas

La caja de transmisión multimarcha 4WD cuenta con funciones de conmutación y desacoplamiento electrohidráulicas (cambio 4WD/2WD con una sola tecla). Ofrece mayor velocidad y una mejor capacidad de ascenso.

Productividad

El sistema de transmisión optimiza el rendimiento del motor sin altas revoluciones, lo que se traduce en ahorro de combustible, reducción del nivel de ruido y mayor vida útil del motor



La experiencia de un manejo versátil

Reconocida por su rendimiento inigualable, la carretilla elevadora 4x4 es **ideal para cualquier tipo de manipulación de materiales.** En pasillos estrechos, demuestra una maniobrabilidad excepcional gracias a su reducido radio de giro. Para aplicaciones de almacenamiento en altura, puede equiparse con mástiles de hasta 7 metros. Además, el bloqueo hidráulico del diferencial viene de serie, lo que le permite circular con facilidad por terrenos difíciles.



Caracteristicas

Capacidad de carga 2.000 – 5.000 kg

Modelos disponibles para diferentes necesidades de manipulación y traslado de cargas.

Tracción 2WD / 4WD

Permite seleccionar el modo de tracción según las condiciones de operación y superficie.

Chasis todoterreno reforzado

Su estructura reforzada y protegida resiste obstáculos, barro, grava y superficies irregulares.

Distancia al suelo: Hasta 370 mm

Mayor despeje para terrenos difíciles, con estabilidad y distribución optimizada del peso.

Diferencial hidráulico bloqueable

Mejora el agarre sobre superficies irregulares para mantener el rendimiento durante la operación.

Diseño optimizado para exteriores

Mástil de amplia visibilidad y radio de giro reducido para facilitar el control de la máquina.

Mástil tríplex de 6.500 mm

Mayor capacidad de elevación para operaciones de manipulación y almacenamiento.

Ventajas del producto



Visibilidad delantera

El diseño del mástil y tuberías integradas ofrece una visión despejada, mejorando el control y la seguridad durante la operación.



Pantalla LCD

Muestra información clave en tiempo real, facilitando el monitoreo y permitiendo incorporar cámara opcional para mayor visibilidad.



Volante más pequeño

El volante compacto y ajustable facilita las maniobras con una mano, reduciendo el movimiento del hombro y fatiga del operador.



Protección flotante completa

Diseño ergonómico que facilita el acceso, amplía el espacio para los pies y mejora la comodidad del operador.



Pedales de suspención

Mayor espacio para los pies y menor transmisión de vibraciones, reduciendo la fatiga durante la conducción.



Maniobrabilidad

375 mm de despeje y centro de gravedad bajo para mayor estabilidad en terrenos irregulares.

INFORMACIÓN TÉCNICA

Autoelevador a combustión
Rough Terrain



Characteristics	1.01	Manufacturer		ROYAL FORKLIFT (SUZHOU) CO.,LTD.			
	1.02	**Model**		**T20-2**	**T25-2**	**T30-2**	**T35-2**	**T50-2**
	1.03	Rated capacity	Q (Kg)	2000	2500	3000	3500	5000
	1.04	Load centre distance	C (mm)	500	500	500	500	600
	1.05	Power mode		Diesel	Diesel	Diesel	Diesel	Diesel
	1.06	Driving mode		Seated	Seated	Seated	Seated	Seated
	1.07	Front overhang	x (mm)	586	586	606	606	735
	1.08	Rear overhang	mm	540	540	540	540	740
	1.09	Wheelbase	y(mm)	1880	1880	1880	1880	2150
Weight	2.01	Total weight	kg	5050	5100	5200	5200	9050
Tyres	3.01	Tyre size, front		14-17.5-14PR	14-17.5-14PR	14-17.5-14PR	14-17.5-14PR	445-65-22.5PR
	3.02	Tyre size, rear		27X10.5-15	27X10.5-15	27X10.5-15	27X10.5-15	12.5/80-18
	3.03	Tread, front	b10(mm)	1250.5	1250.5	1250.5	1250.5	1660
	3.04	Tread, rear	b11(mm)	1205	1205	1205	1205	1760
Dimensions	4.01	Mast tilt angle (forward/backward)	α/β°	10/12°	10/12°	10/12°	10/12°	15°/15°
	4.02	Height (mast lowered)	h1 (mm)	2150	2150	2220	2270	2685
	4.03	Free lifting height	h2 (mm)	140	140	150	150	260
	4.04	Lifting height (standard)	h3 (mm)	3000	3000	3000	3000	3000
	4.05	Max. extended, height (with backrest)	h4 (mm)	4280	4280	4330	4330	4534
	4.06	Height of overhead guard	h6 (mm)	2275	2275	2275	2275	2575
	4.07	Seat height relating to SIP (to ground)	h7 (mm)	960	960	960	960	1003
	4.08	Overall length (with fork)	l1 (mm)	4230	4230	4230	4230	4885
	4.09	Overall length (without fork)	l2 (mm)	3010	3010	3010	3010	3665
	4.10	Overall width	b1 (mm)	1600	1600	1600	1600	2105
	4.11	Fork size:length x width x thickness	s/e/l mm	1220x125x40	1220x125x40	1220x125x50	1220x125x50	1220x150x60
	4.12	Fork regulating range (Min./Max.)	b3 (mm)	16/1580	16/1580	16/1580	16/1580	16/2000
	4.13	Min.ground clearance (At the mast)	m1 (mm)	270	270	270	270	385
	4.14	Min.ground clearance (Center of wheelbase)	m2 (mm)	285	285	285	285	370
	4.15	Min.ground clearance(drive steering axle)	m3 (mm)	217	217	217	217	324
	4.16	Right angle stacking aisle width	Ast (mm)	4810	4810	4810	4810	6305
	4.17	Min. outside turning radius	Wa (mm)	2785	2785	2785	2785	3550
Performance	5.01	Travel Speed (Laden/Unladen)	km/h	18/20	18/20	22/22	22/22	25/25
	5.02	Lifting Speed	mm/s	570	570	450	450	450
	5.03	Lowering Speed	mm/s	445	445	500	500	520
	5.04	Max. Drawbar pull	KN	18	18	18	18	77
	5.05	Max. Gradeability	%	24	24	24	24	39
Combustion engine	6.01	Engine manufacturer		Mitsubishi / Yanmar	Mitsubishi / Yanmar	Mitsubishi / Yanmar	Mitsubishi / Yanmar	DEUTZ
	6.02	Engine model		S4S / 4TNE98	S4S / 4TNE98	S4S / 4TNE98	S4S / 4TNE98	TCD 3.6 L4
Transmission	7.01	Battery (Voltage/Capacity)	V/Ah	12/90	12/90	12/90	12/90	24/90
	7.02	Fuel tank capacity	L	58	58	58	58	120
	7.03	Transmission Type		Hydraulic	Hydraulic	Hydraulic	Hydraulic	Hydraulic
	7.04	Transmission (F/R)		1/1	1/1	1/1	1/1	2/1
	7.05	Operating pressure	MPa	17.5	17.5	17.5	17.5	19.5

Characteristics	1.01	Manufacturer		ROYAL FORKLIFT (SUZHOU) CO.,LTD.			
	1.02	**Model**		**T20-4**	**T25-4**	**T30-4**	**T35-4**	**T50-4**
	1.03	Rated capacity	Q (Kg)	2000	2500	3000	3500	5000
	1.04	Load centre distance	C (mm)	500	500	500	500	600
	1.05	Power mode		Diesel	Diesel	Diesel	Diesel	Diesel
	1.06	Driving mode		Seated	Seated	Seated	Seated	Seated
	1.07	Front overhang	x (mm)	586	586	606	606	735
	1.08	Rear overhang	mm	540	540	540	540	740
	1.09	Wheelbase	mm	1880	1880	1880	1880	2150
Weight	2.01	Total weight	kg	5200	5250	5500	5600	9050
Tyres	3.01	Front Tyre		14-17.5-14PR	14-17.5-14PR	14-17.5-14PR	14-17.5-14PR	445-65-22.5PR
	3.02	Rear Tyre		10.0-75-15.3	10.0-75-15.3	10.0-75-15.3	10.0-75-15.3	12.5/80-18
	3.03	Tread, front	mm	1250	1250	1250	1250	1660
	3.04	Tread, rear	mm	1190	1190	1190	1190	1760
Dimension	4.01	Mast tilt angle (forward/backward)	α/β°	10/12°	10/12°	10/12°	10/12°	15°/15°
	4.02	Height (mast lowered)	h1 (mm)	2150	2150	2220	2270	2685
	4.03	Free lifting height	h2 (mm)	140	140	150	150	260
	4.04	Lifting height (standard)	h3 (mm)	3000	3000	3000	3000	3000
	4.05	Max. extended, height (with backrest)	h4 (mm)	4285	4285	4335	4335	4534
	4.06	Height of overhead guard	h6 (mm)	2280	2280	2280	2280	2575
	4.07	Seat height relating to SIP (to ground)	h7 (mm)	960	960	960	960	1003
	4.08	Overall length (with fork)	l1 (mm)	4230	4230	4230	4230	4885
	4.09	Overall length (without fork)	l2 (mm)	3010	3010	3010	3010	3665
	4.10	Overall width	b1 (mm)	1600	1600	1600	1600	2105
	4.11	Fork size:length x width x thickness	s/e/l mm	1220x125x40	1220x125x40	1220x125x50	1220x125x50	1220x150x60
	4.12	Fork regulating range (Min./Max.)	b3 (mm)	16/1580	16/1580	16/1580	16/1580	16/2000
	4.13	Min.ground clearance (At the mast)	m1 (mm)	270	270	270	270	385
	4.14	Min.ground clearance (Center of wheelbase)	m2 (mm)	255	255	255	255	370
	4.15	Min.ground clearance (drive steering axle)	m3 (mm)	225	225	225	225	324
	4.16	Right angle stacking aisle width	Ast (mm)	4810	4810	4810	4810	6305
	4.17	Min. outside turning radius	Wa (mm)	3020	3020	3020	3020	4150
Performance	5.01	Travel Speed (Laden/Unladen)	Km/h	22/22	22/22	20/20	20/20	25/25
	5.02	Lifting Speed	mm/s	570	570	450	450	450
	5.03	Lowering Speed	mm/s	445	445	500	500	520
	5.04	Max. Drawbar pull	KN	38	38	38	38	85
	5.05	Max. Gradeability	%	45	45	45	45	45
Combustion engine	6.01	Engine manufacturer		Yanmar	Yanmar	Yanmar	Yanmar	DEUTZ
	6.02	Engine model		4TNE98	4TNE98	4TNE98	4TNE98	TCD 3.6 L4
Transmission	7.01	Battery (Voltage/Capacity)	V/Ah	12/90	12/90	12/90	12/90	24/90
	7.02	Fuel tank capacity	L	62	62	62	62	95
	7.03	Transmission Type		Hydraulic	Hydraulic	Hydraulic	Hydraulic	Hydraulic
	7.04	Transmission (F/R)		2/1	2/1	2/1	2/1	2/1
	7.05	Operating pressure	Mpa	17.5	17.5	17.5	17.5	19.5

WIDE VIEW MAST

Mast model	Max. lifting height（mm）	Load capacity(load center 500mm)				Mast overall height (fork to the ground)			Service weight				Mast tilt angle (°)α/β
		2t	2.5t	3t	3.5t	2-2.5t	3t	3.5t	2t	2.5t	3t	3.5t	
M200	2000	2000	2500	3000	3500	1650	1700	1750	4810	4830	4920	4970	10/12
M250	2500	2000	2500	3000	3500	1900	1950	2000	4940	4960	5050	5100	10/12
M300	3000	2000	2500	3000	3500	2150	2200	2250	4990	5010	5100	5150	10/12
M330	3300	2000	2500	3000	3500	2300	2350	2400	5020	5040	5130	5180	10/12
M350	3500	2000	2500	3000	3500	2450	2450	2500	5040	5060	5150	5200	10/12
M370	3700	2000	2500	3000	3500	2500	2550	2600	5050	5070	5160	5210	10/12
M400	4000	2000	2500	2900	3500	2700	2750	2800	5130	5150	5240	5290	10/12
M425	4250	1950	2200	2900	3400	2825	2875	2925	5150	5170	5260	5310	10/12
M450	4500	1850	2000	2850	3350	2950	3000	3050	5180	5200	5290	5340	10/12
M500	5000	1500	1800	2600	3100	3200	3250	3300	5230	5250	5340	5390	6/6
M550	5500	1350	1450	2400	2900	3500	3550	3600	5270	5290	5380	5430	6/6
M600	6000	1200	1300	2000	2500	3750	3800	3850	5320	5340	5430	5480	6/6

Note: (1) *stands for the rated capacity when the front tyre is double-tyre.
(2) When the front tyre of the 2-3.5t truck is double tyre, the service weight of the truck is the weight in the table plus 110kg.

WIDE VIEW FULL FREE 2-STAGE MAST

Mast model	Max. lifting height (mm)	Load capacity(load center 500mm)				Mast overall height (fork to the ground)			Free lifting height(with backrest)(mm)			Service weight（kg）				Mast tilt angle (°)α/β
		2t	2.5t	3t	3.5t	2-2.5t	3t	3.5t	2-2.5t	3t	3.5t	2t	2.5t	3t	3.5t	
ZM200	2000	2000	2500	3000	3500	1650	1700	1750	500	340	443	3350	4880	4970	5020	10/12
ZM250	2500	2000	2500	3000	3500	1900	1950	2000	750	590	693	3410	5010	5100	5150	10/12
ZM300	3000	2000	2500	3000	3500	2150	2200	2250	1000	840	943	3480	5060	5150	5200	10/12
ZM330	3300	2000	2500	3000	3500	2300	2350	2400	1150	990	1093	3520	5090	5180	5230	10/12
ZM350	3500	2000	2500	3000	3500	2400	2450	2500	1250	1090	1193	3550	5110	5200	5250	10/12
ZM370	3700	2000	2500	3000	3500	2500	2550	2600	1350	1190	1293	3570	5120	5210	5260	10/12
ZM400	4000	2000	2350	2900	3500	2700	2750	2800	1550	1390	1493	3660	5200	5290	5340	10/12
ZM425	4250	1950	2000	2900	3500	2825	2875	2925	1675	1515	1618	3700	5220	5310	5360	10/12
ZM450	4500	1600	1800	2850	3400	2950	3000	3050	1800	1640	1743	3730	5250	5340	5390	10/12
ZM500	5000	1500	1700	2600	3100	3200	3250	3300	2050	1890	1993	3800	5300	5390	5440	6/6
ZM550	5500	1300	1400	2400	2900	3500	3550	3600	2350	2190	2293	3910	5340	5430	5480	6/6
ZM600	6000	1100	1200	2000	2500	3750	3800	3850	3500	2440	2543	3980	5390	5480	5530	6/6

Note:(1)*stands for the rated capacity when the front tyre is double-tyre.
(2)When the front tyre of the 2-3.8t truck is double tyre, the service weight of the truck is the weight in the table plus 110kg.
(3)The free lifting height (without backrest) of the 2-2.5t truck is the height (with backrest: in the table plus 432mm. The free lifting height (without backrest of the 3t truck is the height (with backrest) in the table plus 568mm. The free lifting height(wthout backrest) of the 3.5t truck is the height (with backrest) in the table plus 505mm.

WIDE VIEW FULL FREE 3-STAGE MAST

Mast model	Max. lifting height (mm)	Load capacity(load center 500mm)				Mast overall height (fork to the ground)（mm）		Free lifting height (with backrest)(mm)			Service weight（kg）				Mast tilt angle (°)α/β
		2t	2.5t	3t	3.5t	2-2.5t	3-3.5t	2-2.5t	3t	3.5t	2t	2.5t	3t	3.5t	
ZSM360	3600	2000	2400	2800	3300	1950	2000	800	640	640	5060	5090	5180	5230	10/12
ZSM400	4000	1900	2400	2800	3300	2100	2150	950	790	790	5080	5110	5200	5250	10/12
ZSM435	4350	1900	2300	2800	3300	2200	2250	1050	890	890	5120	5150	5240	5290	10/12
ZSM450	4500	1850	2150	2700	3200	2250	2300	1100	940	940	5130	5160	5250	5300	10/12
ZSM470	4700	1750	1900	2500	3000	2315	2360	1165	1000	1000	5150	5180	5270	5320	10/12
ZSM480	4800	1750	1900	2500	3000	2360	2400	1210	1040	1040	5160	5190	5280	5330	10/12
ZSM500	5000	1600	1800	2400	2900	2450	2500	1300	1140	1140	5190	5220	5310	5360	6/6
ZSM540	5400	1300	1500	2100	2900	2550	2600	1400	1240	1240	5220	5250	5340	5390	6/6
ZSM600	6000	1000	1150	1750	2250	2750	2800	1600	1440	1440	5320	5350	5440	5490	6/6

Note:(1)*stands for the rated capacity when the front tyre is double-tyre.
(2)When the front tyre of the 2-3.8t truck is double tyre, the service weight of the truck is the weight in the table plus 110kg.
(3)The free lifting height (without backrest) of the 2-2.5t truck is the height (with backrest: in the table plus 445mm. The free lifting height(without backrest of the 3-3.5t truck is the height (with backrest) in the table plus 568mm. The free lifting height(wthout backrest) of the 3.5-3.8t truck is the height (with backrest) in the table plus 554mm.

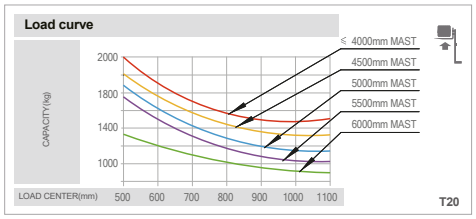

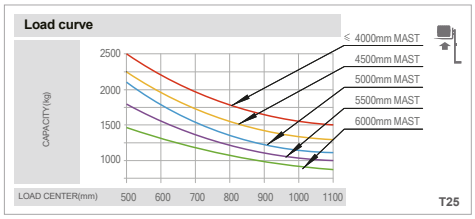

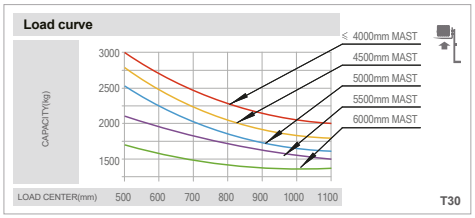

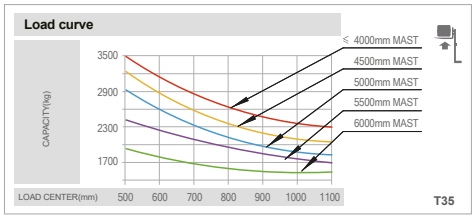

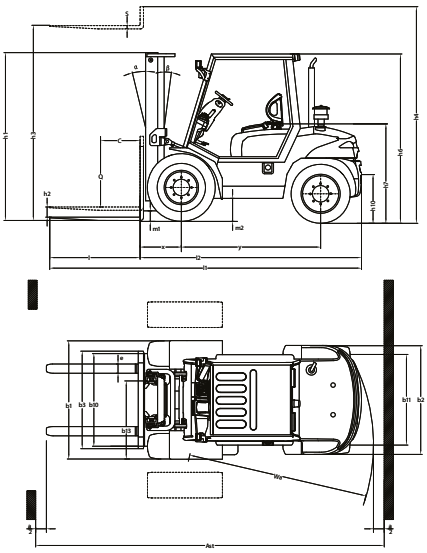

INFORMACIÓN TÉCNICA

Autoelevador eléctrico Rough Terrain



High-Voltage Rough Terrain Forklift 2500kg

T25LPE-4

Distinguishing mark	1.1	Manufacturer			RY
	1.2	Model designation			T25LPE-4
	1.3	Drive			Electric Seated
	1.4	Operator type			2500
	1.5	Load capacity	Q	kg	500
	1.6	Load center distance	c	mm	620
	1.8	Load distance，centre of drive axle to fork	x	mm	1800
	1.9	Wheelbase	y	mm	5500
Service weight	2.1	Service weight		kg	
	2.2	Axle loading, laden front/rear		kg	6800/1200（85%/15%）
	2.3	Axle loading, unladen front/rear		kg	2475/3025（45%/55%）
Tyres/chassis	3.1	Tyre type			280/80 R20 /27×10-12NHS
	3.2	Tyre size, front			280/80 R20 133(956)
	3.3	Tyre size, rear			27×10-12NHS 14PR(690)
	3.5	Wheels, number front/rear (x=drive wheels)		mm	2X/2X
	3.6	Tread width, front	b10	mm	1161
	3.7	Tread width, rear	b11	mm	1195
Dimensions	4.1	Tilt of mast/fork carriage forward/backward	α/β	°	10/12 (Only for 3F mast)
	4.2	Retracted mast height	h1	mm	1991
	4.3	Free lift	h2	mm	1217
	4.4	Lift height	h3	mm	3734
	4.5	Height, mast extended	h4	mm	4720
	4.7	Height of overhead guard (cabin)	h6	mm	2000
	4.8	Seat height/standing height	h7	mm	945
	4.12	Tow coupling height	h10	mm	455
	4.19	Overall length	l1	mm	4058 (fork dimension: 1100) 4028 (fork dimension: 1070)
	4.20	Length to face of forks	l2	mm	2958
	4.21	Overall width	b1/b2	mm	1450
	4.22	Fork dimensions	s/e/l	mm	40×100×1100
	4.23	A,B Fork carriage class/type A, B			2A
	4.24	Fork carriage width	b3	mm	1038
	4.31	Ground clearance, laden, below mast	m1	mm	266
	4.32	Ground clearance, center of wheelbase	m2	mm	258
	4.34.1	Aisle width for pallets 1000×1200 crossways	Ast	mm	5090
	4.34.2	Aisle width for pallets 800×1200 lengthways	Ast	mm	5290
	4.35	Turning radius	Wa	mm	3265
Performance data	5.1	Travel speed, laden/unladen		km/h	20/25
	5.2	Lifting speed, laden/unladen		m/s	0.65/0.66
	5.3	Lowering speed, laden/unladen		m/s	0.5/0.6
	5.6	Max. drawbar pull, laden/unladen		N	54561
	5.8	Max. gradeability, laden/unladen		%	50/48
	5.10	Service brake			Mechanical
	5.11	Parking brake			Hydraulic
Electric-engine	6.1	Drive motor rating S2 60 min		kW	30(front)/15(rear)
	6.2	Lift motor rating at S3 15%		kW	22.4
	6.4	Battery voltage/nominal capacity		V/Ah	309/150
	6.5	Battery weight		kg	450
Addition data	8.1	Type of drive control			AC
	10.5	Steering design			Hydraulic
	10.7	Sound pressure level at the driver's ear		dB(A)	70

If there are improvements of technical parameters or configurations, no further notice will be given.
The diagram shown may contain non-standard configurations.

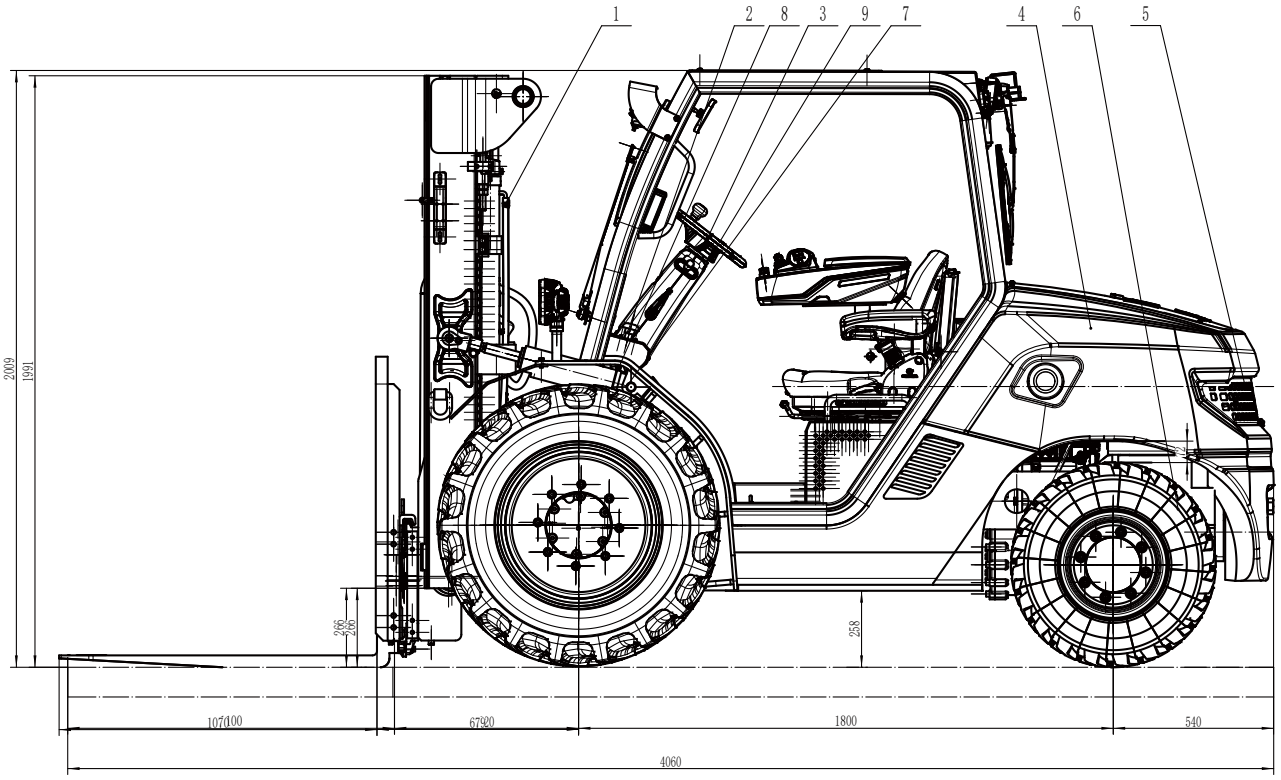
1
2
8
3
9
7
4
6
5
2009
1991
266
266
258
1070
100
670
320
1800
540
4060

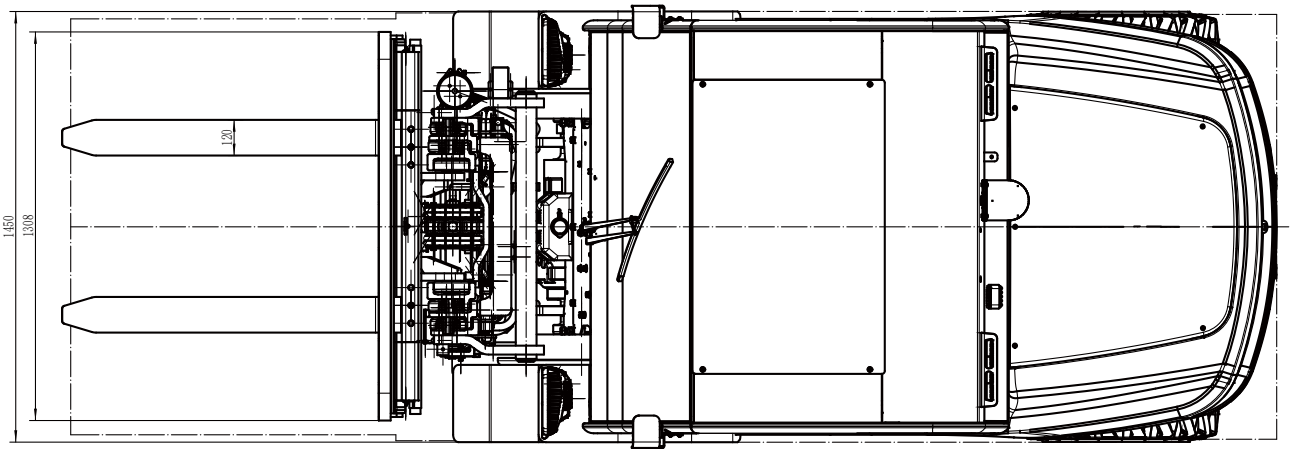
120
1450
1208

RATED CAPACITIES AND LOAD CENTERES GRAPH

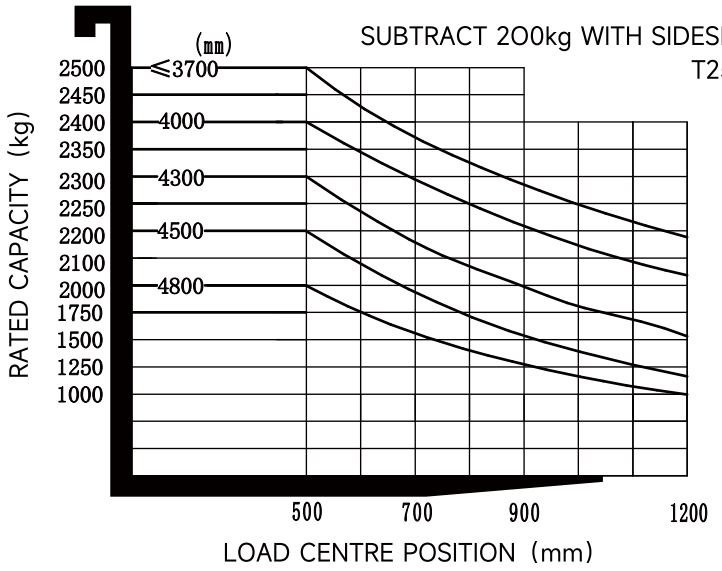

Mast Option:

Mast types	Lift height (h3)	Height, Mast			Height,Free lift(h2)	
		Height, mast lowered(h1)	Height, mast extended(h4)		No backrest	With backrest
			No backrest	With backrest		
	mm	mm	mm	mm	mm	mm
2-Standard Mast	2700	2090	3455	3910	195	195
	3000	2240	3745	4210	195	195
	3300	2390	4045	4510	195	195
	3500	2490	4245	4710	195	195
	3700	2590	4445	4910	195	195
	4000	2790	4745	5210	195	195
	4500	3040	5245	5710	195	195
3-Free Mast	3700	1990	4539	4760	1151	930
	4000	2150	4820	5041	1351	1130
	4300	2220	5130	5351	1381	1160
	4800	2405	5630	5851	1566	1345

Option:

Optional items	T25LPE-4
Fork dimension	0＜capacity＜1t：400mm loadcenter 1t≤capacity＜5t：500mm loadcenter 5t≤capacity≤10t:600mm/900mm loadcenter 10t＜capacity＜20t:600mm/900mm/200mm loadcenter 20t≤capacity＜25t:900mm/1200mm loadcenter 25t≤capacity:1200mm loadcenter
Front wheel material	○Pneumatic280/80 R20
Rear wheel material	○Pneumatic27×10-12NHS
Battery capacity	●309V150Ah
Charger	Car charging：●10kw(304~456V 33A）with charging port ○3.3kw(85~265V 23A)with charging port○No Charging pile：●20kw（380-480V32A）○40kw（380-480V32A） ○EPPS93 Energy storage cabinet
Battery indicator	●With hourmeter
Seat type	●Grammer MSG65-531（ mechanical suspension with armrest+PVC surface + safety belt switch） ○Grammer MSG75G531（Air suspension with armrest+Fabric surface+ safety belt switch + Seat heating function）
Attachments	●No○Built-in sideshifter○External shifter ○Fork positioner with sideshift○Holding clamp
Clamp interlock	●No ○Yes and not customized
Traction pin	●Yes and not customized
Electrostatic discharge chain	●Yes and not customized
Front combination working light	●High and low beam + turn signal + clearance light
Rear combination light	●Reversing light + brake light + turn signal + clearance light
Front lamp	●LED
Rear lamp	●LED
Warning lamp	●Yes and not customized
Turn signal light	●LED
Blue lamp	●Rear○Front and rear
Area warning lamp	●No○Both sides○Both sides and rear
Rearview mirror	●One in front○Two on sides and one in front
Buzzer	●Yes and not customized
OPS system	●Yes and not customized
Cigarette lighter socket	●12V 5A
USB interface	●Type-A+C
Telematics	●Yes and not customized
Speed reduction for elevated mast- Australian standard	●No○Yes and not customized
Turn speed control	●No○Yes and not customized
Heating system for lithium battery charging	●No○Yes and not customized
Operator identification device	●No○Card reader
Lifting electronic limit	●Yes and not customized
Hydraulic operating system	●Fingertip
Rear grab handle with horn	●Yes and not customized
Cabin	●Upgrade half cabin②
Heating and cooling system	●Warm air○Air conditioning with heating and cooling（only full cabin)
Overhead guard	●Follow the Cabin options
Windshield washer system	●Yes only with Cabin
Note： ●Standard ○ Optional - Inconformity	

Detalles del producto



Materiales de alta calidad



Luz trasera LED



Luz LED

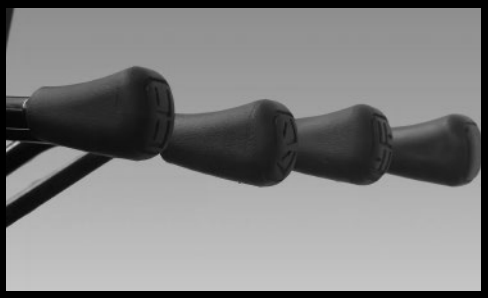

Fácil acceso



Protección flotante integral

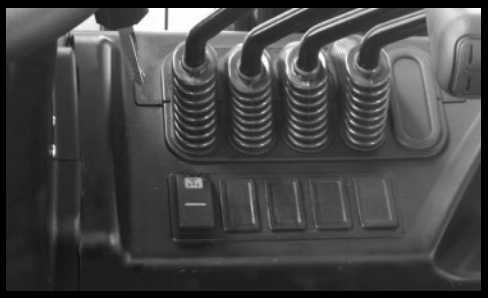

Conmutación de tracción en las 4 ruedas

Detalles del producto



Industria maderera



Muelle / Embarcadero



Industria minera



Energía y Química



Construcción



Construcción naval

POR QUÉ ELEGIRNOS

Ahorro económico inteligente

Venta o alquiler de equipos reacondicionados con hasta 60% menos de costo que nuevos.

Disponibilidad inmediata

Sin esperas de fabricación o importación. Time to market un 75% superior.

Sustentabilidad y economía circular

Reducción de huella de carbono y reutilización de activos industriales.

Control de calidad y reacondicionamiento

Equipos europeos con trazabilidad y estándares Lisman Forklifts.

Soporte postventa inmediata

Brindamos cobertura integral con servicio técnico inmediato, repuestos originales y alternativos homologados con seguimiento permanente minimizando operación con demoraspermanente minimizando operacion con demoras.

Relación precio-rendimiento imbatible

Flotas mixtas (nuevas + reacondicionadas) con máximo retorno operativo.

¿Listos para dar el próximo paso?

Contáctanos y descubrí cómo Tracción 66 puede optimizar la energía de tu operación.

www.traccion66.com.ar

comercial@traccion66.com.ar

+54 9 11 3019-8722 (Comercial)

Calle 5 #1750.
Parque Industrial Pilar.
Pilar, Buenos Aires (Argentina)

Linkedin

Instagram

Escaneá el código y conectá directamente



TRACCIÓN 66

Impulsamos el futuro de la movilidad industrial con energía confiable, tecnología precisa y un servicio que nunca se detiene.