TRACCIÓN 66

ROYAL WITH YOU

ELECTRIC STACKER

CAPACIDAD: 1.2T - 1.6T - 2.0T

Mayor eficiencia para el almacenamiento vertical.



ELECTRIC STACKER
CAPACIDAD: 1.2T - 1.6T - 2.0T

Capacidad de carga de hasta 2 toneladas para optimizar tareas de apilado, transporte y almacenamiento en espacios reducidos. Tecnología robusta que combina precisión, seguridad y eficiencia para operaciones logísticas de alta exigencia.



Características

Capacidad de carga 1.200 – 2.000 kg

Versiones de 1.200 a 2.000 kg para adaptarse a distintas aplicaciones logísticas.

Elevación proporcional

Sistema hidráulico proporcional para un posicionamiento preciso y un apilado más seguro.

Componentes premium

Equipado con marcas líderes para garantizar confiabilidad, durabilidad y menor costo operativo.

Estructura de cuatro ruedas

Configuración estable que mejora el control del equipo durante el traslado y el apilado.

Batería de alto desempeño

Configuraciones disponibles para responder a diferentes niveles de exigencia operativa.

Control y seguridad

Timón de largo alcance para mayor seguridad y mejor visibilidad durante la operación.

Ventajas del producto

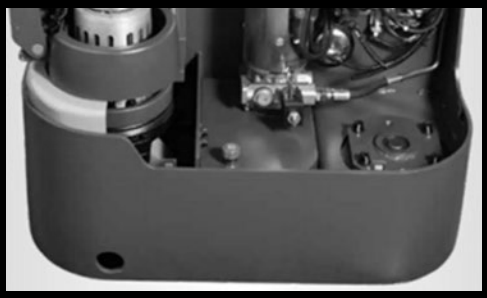

Diseño robusto y confiable

Chasis reforzado de acero de 8 mm y cubierta metálica de batería que protegen los componentes, minimizan daños por impactos y reducen las necesidades de mantenimiento.



Elevación y bajada proporcionales

Control electrónico que garantiza un posicionamiento preciso de la carga y un apilado seguro, incluso a grandes alturas.



Tecnología alemana de accionamiento de AC

Motor AC alemán libre de mantenimiento con componentes premium que ofrece máxima eficiencia, respuesta inmediata y menores costos operativos.

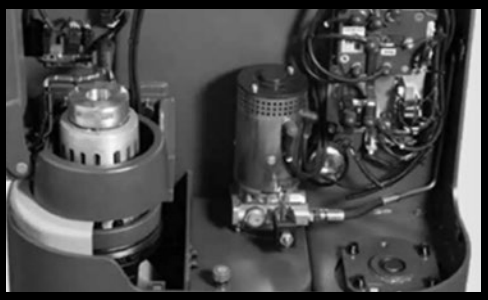

Mantenimiento amigable

Diseño que facilita el acceso a los componentes, agiliza las tareas de servicio y permite reemplazar las ruedas de forma rápida y sencilla.



Capacidad flexible y altura del mástil

Capacidad de carga de hasta 2.000 kg y alturas de elevación de hasta 5,5 metros para operaciones de almacenamiento más eficientes.



Tecnología de CAN-BUS

Menor cableado, mayor confiabilidad y diagnósticos más rápidos para reducir tiempos de mantenimiento.

Información técnica

Royal Electric Stacker Walkie Type Data sheet

Distinguishing mark	1.2	Manufacturer's type designation	/	PS12L(3600)	PS12L(4600)	PS16L(4600)	PS20L(4600)
	1.3	Power (battery,diesel，petrol，gas，manual）	/	Battery	Battery	Battery	Battery
	1.4	Operator type	/	Pedestrian	Pedestrian	Pedestrian	Pedestrian
	1.5	Load Capacity / rated load	Q (t)	1.2	1.2	1.6	2.0
	1.6	Load centre distance	c (mm)	600	600	600	600
	1.8	Load distance ,centre of drive axle to fork	x (mm)	647	637	647	647
	1.9	Wheelbase	y (mm)	1248	1248	1293	1429
Weight	2.1	Service weight	kg	1007	1150	1340	1579
	2.2	Axle loading，laden front/rear	kg	684/1523	735/1610	930/2010	1000/2579
	2.3	Axle loading，unladen front/rear	kg	610/397	720/430	850/490	900/679
Tires,chassis	3.1	Tires	/	Polyurethane(PU)	Polyurethane(PU)	Polyurethane(PU)	Polyurethane(PU)
	3.2	Tire size，front	Φxw (mm)	Φ230x70	Φ230x70	Φ230x70	Φ230x70
	3.3	Tire size,rear	Φxw (mm)	Φ84x70	Φ84x70	Φ84x70	Φ84x70
	3.4	Additional wheels (dimensions）	Φxw (mm)	Φ150x54	Φ150x54	Φ150x54	Φ150x54
	3.5	Wheels, number front/rear(x=driven wheels）	/	1x+1/4	1x+1/4	1x+1/4	1x+1/4
	3.6	Tread, front	b10 (mm)	522	522	522	522
	3.7	Tread, rear	b11 (mm)	390/505	390/505	390/505	390/505
Dimensions	4.2	Lowered mast height	h1 (mm)	2308	2108	2108	2228
	4.3	Free lift height	h2 (mm)	1760	1520	1520	1520
	4.4	Lift height	h3 (mm)	3530	4530	4530	4530
	4.5	Extended maximal height	h4 (mm)	4088	5088	5088	5208
	4.9	Height of tiller in drive position min./ max.	h14 (mm)	850/1385	850/1385	850/1385	850/1385
	4.15	Height, lowered	h13 (mm)	90	90	90	90
	4.19	Overall length	l1 (mm)	1919	1929	1964	2100
	4.20	Length to face of forks	l2 (mm)	769	779	814	950
	4.21	Overall width	b1 (mm)	820	820	820	820
	4.22	Fork dimensions	s/e/l (mm)	60/180/1150	60/180/1150	60/180/1150	60/180/1150
	4.25	Distance between fork-arms	b5 (mm)	570/685	570/685	570/685	570/685
	4.32	Ground clearance, centre of wheelbase	m2 (mm)	28	28	28	23
	4.33	Aisle width for pallets 1000X1200 crossways	Ast (mm)	2336	2346	2406	2536
	4.34	Aisle width for pallets 800X1200 lengthways	Ast (mm)	2323	2333	2393	2523
	4.35	Turning radius	Wa (mm)	1400	1400	1510	1640
Performance data	5.1	Travel speedl, laden unladen	km/h	6.0/6.0	6.0/6.0	5.7/6.0	5.4/6.0
	5.2	Lift speed laden/ unladen	m/s	0.09/0.14	0.13/0.20	0.13/0.20	0.13/0.20
	5.3	Lowering speed, laden/ unladen	m/s	0.25/0.20	0.28/0.23	0.28/0.23	0.28/0.23
	5.8	Max gradeability，laden unladen	%	6/12	6/12	6/12	6/10
	5.10	Service brake	/	Electromagnetic	Electromagnetic	Electromagnetic	Electromagnetic
Electric-engine	6.1	Dirve motor rating S2 60min	kW	/	1.3	1.3	1.7
	6.2	Lift motor rating at S3 4.5%	kW	1.5	3.2	3.2	3.2
	6.3	Battery acc.to DIN 43531/35/36 A,B,C,no	/	2VBS	2VBS	3VBS	3PZS
	6.4	Battery voltage,nominal capacity K5	V/Ah	24/180	24/180	24/270	24/350
	6.5	Battery weight +/-5%	kg	175	175	230	288
	6.6	Energy consumption acc: to VDI cycle	kWh/h	0.95	0.95	1.59	1.70
Additional data	8.1	Type of drive control	/	AC-Speed control	AC-Speed control	AC-Speed control	AC-Speed control
	8.4	Sound level at driver's ear acc.to EN 12053	dB(A)	＜70	＜70	＜70	＜70

Royal Electric Stacker Rider Type Data sheet

Distinguishing mark	1.2	Manufacturer`s type designation	/	PS 12L-T(3600)	PS 16L-T(5500)	PS 20L-T(4600)
	1.3	Power (battery ,diesel, petrol, gas, manual)	/	Battery	Battery	Battery
	1.4	Operator type	/	Pedestrian/Stand	Pedestrian/Stand	Pedestrian/Stand
	1.5	Load Capacity / rated load	Q(t)	1.2	1.6	2
	1.6	Load centre distance	C(mm)	600	600	600
	1.8	Load distance ,centre of drive axle to fork	x(mm)	647	647	647
	1.9	Wheelbase	y(mm)	1167	1215	1327
Weight	2.1	Service weight	Kg	1080	1380	1620
	2.2	Axle loading, laden front/rear	Kg	860/1420	1040/1940	1210/2410
	2.3	Axle loading, unladen front/rear	Kg	780/320	940/440	1090/540
Tires, chassis	3.1	Tires	/	Polyurethane (PU)	Polyurethane (PU)	Polyurethane (PU)
	3.2	Tire size, front	Φxw (mm)	Φ230x70	Φ230x70	Φ230x70
	3.3	Tire size, rear	Φxw (mm)	Φ85x75	Φ85x75	Φ85x75
	3.4	Additional wheels(dimensions)	Φxw (mm)	Φ150x54	Φ150x54	Φ150x54
	3.5	Wheels, number front/rear(x=driven wheels)	/	1x+1/4	1x+1/4	1x+1/4
	3.6	Track, front	b10(mm)	510	510	510
	3.7	Track, rear	b11(mm)	390/505	390/505	390/505
Dimensions	4.2	Lowered mast height	h1(mm)	2308	2410	2228
	4.3	Free Lift height	h2(mm)	1760	1820	1520
	4.4	Lift height(up to)	h3(mm)	3530	5430	4530
	4.5	Extended mast height	h4(mm)	4088	6110	5208
	4.9	Height of tiller in drive position min./ max.	h14(mm)	950/1350	950/1350	950/1350
	4.15	Height, lowered	h13(mm)	90	90	90
	4.19	Overall length	11(mm)	1855 1)	1896 1)	2025 1)
	4.20	Length to face of forks	12(mm)	705 1)	746 1)	875 1)
	4.21	Overall width	b1(mm)	790	790	790
	4.22	Fork dimensions	s/e/l(mm)	60/180/1150	60/180/1150	60/180/1150
	4.25	Distance between fork-arms	b5(mm)	570/685	570/685	570/685
	4.32	Ground clearance, centre of wheelbase	m2(mm)	28	28	23
	4.33	Aisle width for pallets 1000X1200 crossways	Ast(mm)	2285 1)	2325 1)	2455 1)
	4.34	Aisle width for pallets 800X1200 lengthways	Ast(mm)	2250 1)	2290 1)	2420 1)
	4.35	Turning radius	Wa(mm)	1380 1)	1420 1)	1550 1)
Performance data	5.1	Travel speed, laden/ unladen	km/h	7.0/8.0	7.0/8.0	6.0/7.0
	5.2	Lift speed, laden/ unladen	m/s	0.09/0.14	0.13/0.20	0.13/0.20
	5.3	Lowering speed, laden/ unladen	m/s	0.25/0.20	0.28/0.23	0.28/0.23
	5.8	Max. gradeability, laden/ unladen	%	6/12	6/12	6/12
	5.10	Service brake	/	Electromagnetic	Electromagnetic	Electromagnetic
Electric- engine	6.1	Drive motor rating S2 60min	kw	1.4	1.4	1.4
	6.2	Lift motor rating at S3 10%	kw	1.5	3.2	3.2
	6.3	Battery acc. to DIN 43531/35/36 A, B, C, no	/	2VBS	3VBS	3PZS
	6.4	Battery voltage, nominal capacity K5	V/Ah	24/180	24/240	24/350
	6.5	Battery weight	kg	175	230	288
	6.6	Energy consumption acc: to VDI cycle	kWh/h	0.95	1.34	1.7
Additional data	8.1	Type of drive control	/	AC- speed control	AC- speed control	AC- speed control
	8.4	Sound level at driver`s ear acc. to EN 12053	dB(A)	<70	<70	<70

) With unfolded platform: + 440 mm

Mast table PS12L/PS16L/PS20L					
Designation	**Lowered mast height h1(mm）**	**Free lift height h2(mm)**	**Lift height h3(mm)**	**Extended mast height h4(mm)**	**Lift+fork height h3+h13(mm)**
PS12L					
Two-stage mast	1958	-	2830	3380	2920
Two-stage mast	2108	-	3130	3680	3220
Two-stage mast	2308	-	3530	40880	3620
Two-stage mast FFL（Full-Free-Lift）	1958	1410	2830	3380	2920
Two-stage mast FFL（Full-Free-Lift）	2108	1560	3130	3680	3220
Two-stage mast FFL（Full-Free-Lift）	2308	1760	3530	4080	3620
Three-stage mast FFL（Full-Free-FFL）	1998	1320	3930	4480	4020
Three-stage mast FFL（Full-Free-FFL）	2008	1420	4230	4780	4320
Three-stage mast FFL（Full-Free-FFL）	2108	1520	4530	5080	4620
PS16L					
Two-stage mast	1985	-	2830	3380	2920
Two-stage mast	2108	-	3130	3680	3220
Two-stage mast	2308	-	3530	4080	3620
Two-stage mast FFL（Full-Free-Lift）	1958	1410	2830	3380	2920
Two-stage mast FFL（Full-Free-Lift）	2108	1560	3130	3680	3220
Two-stage mast FFL（Full-Free-Lift）	2308	1760	3530	4080	3620
Three-stage mast	2008	-	4230	4780	4320
Three-stage mast	2108	-	4530	5080	4620
Three-stage mast FFL（Full-Free-FFL）	1708	1120	3330	3880	3420
Three-stage mast FFL（Full-Free-FFL）	1908	1320	3930	4480	4020
Three-stage mast FFL（Full-Free-FFL）	2008	1420	4230	4780	4320
Three-stage mast FFL（Full-Free-FFL）	2108	1520	4530	5080	4620
Three-stage mast FFL（Full-Free-FFL）	2343	1756	5230	5780	5320
Three-stage mast FFL（Full-Free-FFL）	2408	1820	5430	5980	5520
PS20L					
Two-stage mast	2078	-	2830	3500	2920
Two-stage mast	2228	-	3130	3800	3220
Two-stage mast	2428	-	3530	4200	3620
Two-stage mast FFL（Full-Free-Lift）	1798	1310	2630	3300	2720
Two-stage mast FFL（Full-Free-Lift）	2078	1410	2830	3500	2920
Two-stage mast FFL（Full-Free-Lift）	2228	1560	3130	3800	3220
Two-stage mast FFL（Full-Free-Lift）	2428	1760	3530	4200	3620
Three-stage mast	2128	-	4230	4900	4320
Three-stage mast	2228	-	4530	5200	4620
Three-stage mast FFL（Full-Free-FFL）	1978	1310	3930	4600	4020
Three-stage mast FFL（Full-Free-FFL）	2128	1420	4230	4900	4320
Three-stage mast FFL（Full-Free-FFL）	2228	1520	4530	5200	4620

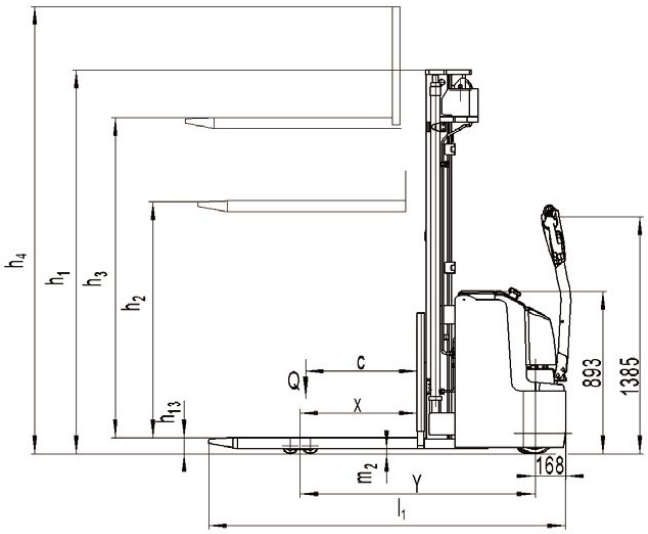

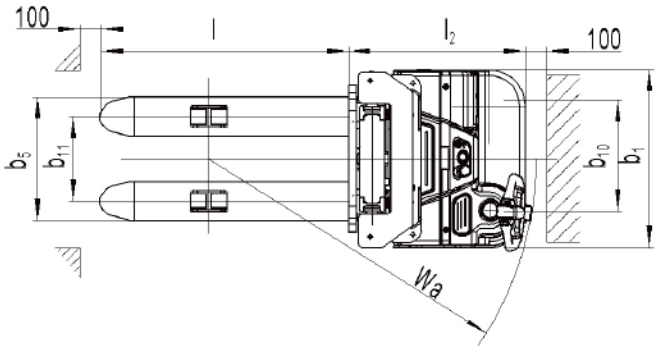

Mast table PS 12L-T/16L-T/20L-T					
Type	**Lowered mast height h1(mm)**	**Free Lift height h2(mm)**	**Lift height h3(mm)**	**Extended mast height h4(mm)**	**Lift+fork height h3+h13(mm)**
PS 12L-T					
Two stage mast	1958	-	2830	3380	2920
Two stage mast	2108	-	3130	3680	3220
Two stage mast	2308	-	3530	4080	3620
Two stage mast FFL (Full-Free-Lift)	1958	1410	2830	3380	2920
Two stage mast FFL (Full-Free-Lift)	2108	1560	3130	3680	3220
Two stage mast FFL (Full-Free-Lift)	2308	1760	3530	4080	3620
PS 16L-T					
Two stage mast	1958	-	2830	3380	2920
Two stage mast	2108	-	3130	3680	3220
Two stage mast	2308	-	3530	4080	3620
Two stage mast FFL (Full-Free-Lift)	1958	1410	2830	3380	2920
Two stage mast FFL (Full-Free-Lift)	2108	1560	3130	3680	3220
Two stage mast FFL (Full-Free-Lift)	2308	1760	3530	4080	3620
Three stage mast	2008	-	4230	4780	4320
Three stage mast	2108	-	4530	5080	4620
Three stage mast FFL (Full-Free-Lift)	1708	1120	3330	3880	3420
Three stage mast FFL (Full-Free-Lift)	1908	1320	3930	4480	4020
Three stage mast FFL (Full-Free-Lift)	2008	1420	4230	4780	4320
Three stage mast FFL (Full-Free-Lift)	2108	1520	4530	5080	4620
Three stage mast FFL (Full-Free-Lift)	2343	1756	5230	5780	5320
Three stage mast FFL (Full-Free-Lift)	2410	1800	5430	6110	5520
PS 20L-T					
Two stage mast	2078	-	2830	3500	2920
Two stage mast	2228	-	3130	3800	3220
Two stage mast	2428	-	3530	4200	3620
Two stage mast FFL (Full-Free-Lift)	1978	1310	2630	3300	2720
Two stage mast FFL (Full-Free-Lift)	2078	1410	2830	3500	2920
Two stage mast FFL (Full-Free-Lift)	2228	1560	3130	3800	3220
Two stage mast FFL (Full-Free-Lift)	2428	1760	3530	4200	3620
Three stage mast	2128	-	4230	4900	4320
Three stage mast	2228	-	4530	5200	4620
Three stage mast FFL (Full-Free-Lift)	1978	1310	3930	4600	4020
Three stage mast FFL (Full-Free-Lift)	2128	1420	4230	4900	4320
Three stage mast FFL (Full-Free-Lift)	2228	1520	4530	5200	4620

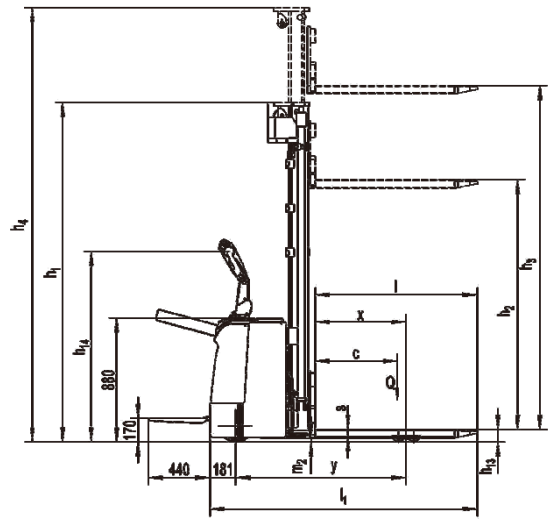

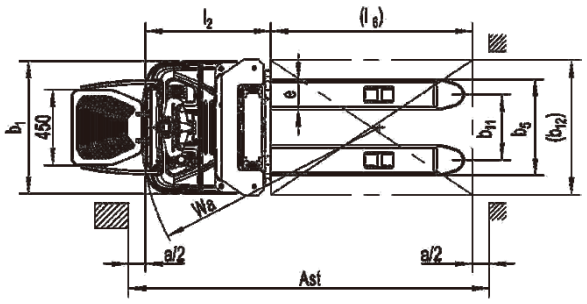

Detalles del producto



Botón de emergencia



Batería reemplazable

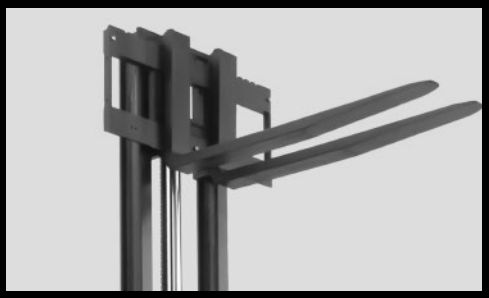

Horquilla

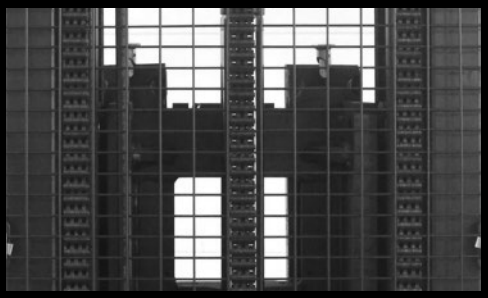

Cuadrícula de protección

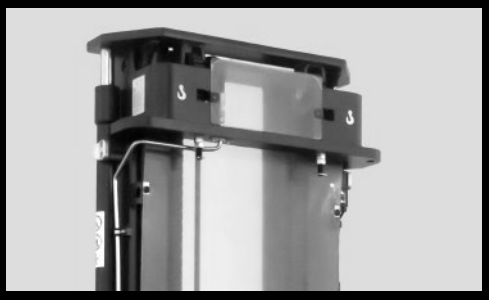

Mástil fuerte



Timón largo

POR QUÉ ELEGIRNOS

Ahorro económico inteligente

Venta o alquiler de equipos reacondicionados con hasta 60% menos de costo que nuevos.

Disponibilidad inmediata

Sin esperas de fabricación o importación. Time to market un 75% superior.

Sustentabilidad y economía circular

Reducción de huella de carbono y reutilización de activos industriales.

Control de calidad y reacondicionamiento

Equipos europeos con trazabilidad y estándares Lisman Forklifts.

Soporte postventa inmediata

Brindamos cobertura integral con servicio técnico inmediato, repuestos originales y alternativos homologados con seguimiento permanente minimizando operación con demoraspermanente minimizando operacion con demoras.

Relación precio-rendimiento imbatible

Flotas mixtas (nuevas + reacondicionadas) con máximo retorno operativo.

¿Listos para dar el próximo paso?

Contáctanos y descubrí cómo Tracción 66 puede optimizar la energía de tu operación.

www.traccion66.com.ar

comercial@traccion66.com.ar

+54 9 11 3019-8722 (Comercial)

Calle 5 #1750.
Parque Industrial Pilar.
Pilar, Buenos Aires (Argentina)

Linkedin

Instagram

Escaneá el código y conectá directamente



TRACCIÓN 66

Impulsamos el futuro de la movilidad industrial con energía confiable, tecnología precisa y un servicio que nunca se detiene.