TRACCIÓN 66

ROYAL WITH YOU

ROYAL ELECTRIC PALLET TRUCK

CAPACIDAD: 1.6T - 2.0T - 2.5T

Eficiencia y precisión para el movimiento interno de cargas.



ROYAL ELECTRIC PALLET TRUCK
CAPACIDAD: 1.6T - 2.0T - 2.5T

Equipos eléctricos diseñados para optimizar tareas de transporte horizontal, carga y descarga. Su tecnología de accionamiento AC, diseño compacto y componentes de alta confiabilidad ofrecen mayor rendimiento, menor mantenimiento y una operación segura en múltiples aplicaciones industriales.



Características

Capacidad de carga 1.600 – 2.500 kg

Versiones de 1.600 a 2.500 kg adaptadas a diferentes necesidades operativas.

Motor eléctrico AC de alto rendimiento

Mayor eficiencia, respuesta precisa y bajo mantenimiento.

Diseño compacto

Alta maniobrabilidad para optimizar espacios de trabajo.

Operación ergonómica

Versiones adaptadas a distintas exigencias de almacenamiento y movimiento.

Mantenimiento simplificado

Tecnología CANBUS y acceso optimizado para reducir tiempos de servicio.

Construcción robusta

Componentes protegidos para una operación confiable en ambientes industriales.

Ventajas del producto



Tapa de batería de metal fuerte

En combinación con la fuerte cubierta de batería de metal, la transpaleta está bien equipada para reducir el trabajo de servicio y los daños al mínimo.



Diseño largo de timón para ergonomía y seguridad

Diseño de timón largo que mejora la ergonomía, mantiene una distancia segura y reduce el esfuerzo operativo del conductor.

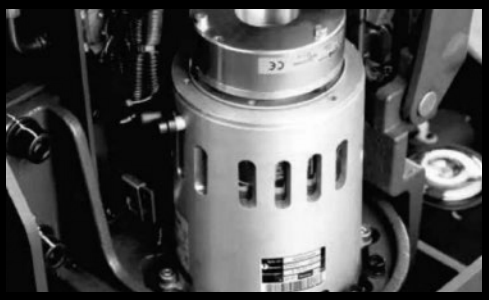

Menos influencia para el motor de CA vertical

Los entornos de piso sucio tienen menos influencia en el diseño vertical del motor de CA ya que los componentes y el freno están fuera del alcance de los impactos directos.



Chasis robusto

Su chasis robusto con el delantal fuerte de 8 mm de espesor protege la transpaleta y los componentes contra los impactos mecánicos del exterior.



Capacidades de batería duradera

Con la serie PT para cada aplicación la batería correcta. Con formas laterales de intercambio de baterías (opcional) para operaciones largas y múltiples cambios.



IP54 protegido

Controlador protegido IP54 seguro contra el polvo y el agua salpicada.

Información Técnica

- La serie PT16-25 es una solución ideal para carga y descarga de camiones, así como para el transporte interno de corta distancia, con capacidades de 1.600 a 2.500 kg.
- Gracias a su chasis compacto, el modelo PT16 está diseñado para operar eficientemente en espacios reducidos.
- Sus componentes de alta calidad y tecnología avanzada ofrecen un rendimiento competitivo frente a las principales marcas del mercado.

PT 16/20

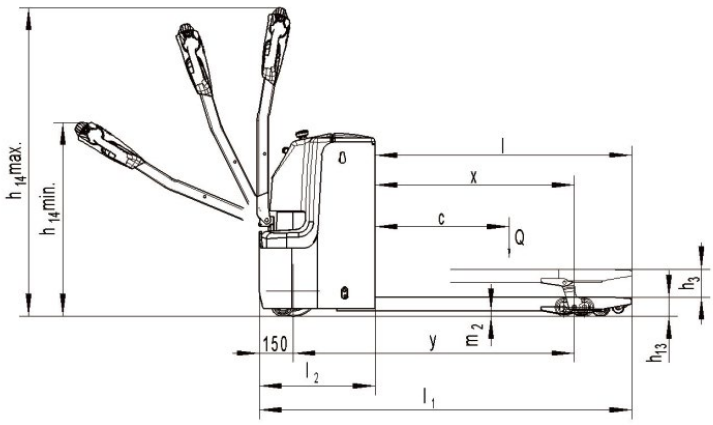

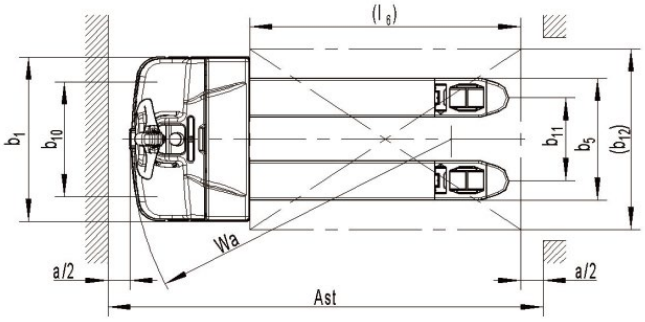

PT 25

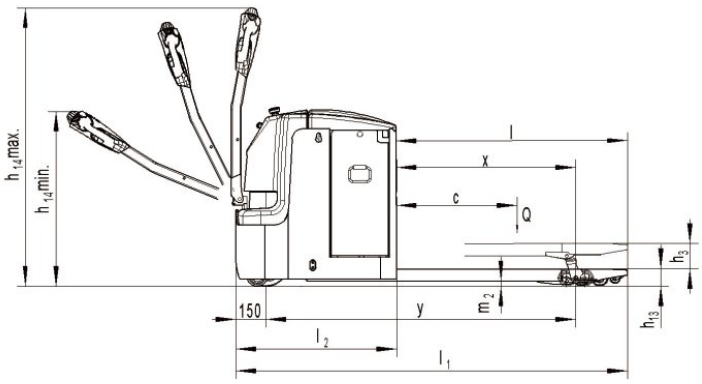

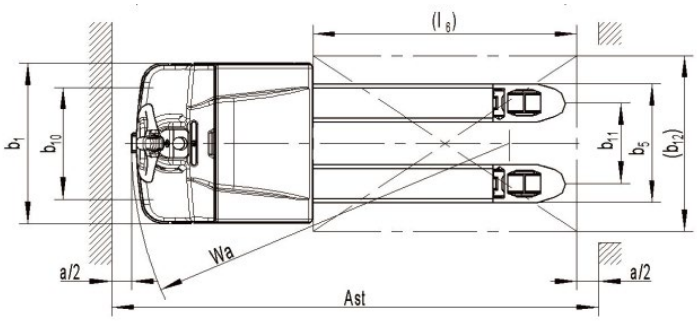

Royal Electric Rider Type Pallet Truck Data Sheet

Distinguishing mark	1.2	Manufacturer's type designation	/	PT16S-T	PT20S-T	PT25S-T
	1.3	Drive	/	Battery	Battery	Battery
	1.4	Operator type	/	Pedestrian	Pedestrian	Pedestrian
	1.5	Load Capacity / rated load	Q(t)	1.6	2.0	2.5
	1.6	Load centre distance	c(mm)	600	600	600
	1.8	Load distance,centre of drive axle to fork	x(mm)	892	892	892
	1.9	Wheelbase	y(mm)	1261	1327	1541
Weight	2.1	Service weight	kg	445	535	720
	2.2	Axle loading，laden front/rear	kg	715/1330	855/1680	1040/2200
	2.3	Axle loading，unladen front/rear	kg	345/100	415/120	540/200
Tires,chassis	3.1	Tires	/	Polyurethane (PU)	Polyurethane (PU)	Polyurethane (PU)
	3.2	Tire size，front	Φx w(mm)	Φ230x70	Φ230x70	Φ230x70
	3.3	Tire size，rear	Φx w(mm)	Φ84x84	Φ84x84	Φ84x84
	3.4	Additional wheels(dimensions)	Φx w(mm)	Φ100x40	Φ100x40	Φ100x40
	3.5	Wheels,number front/rear(x=driven wheels)	/	1x+2/4	1x+2/4	1x+2/4
	3.6	Tread,front	b 10(mm)	510	510	510
	3.7	Tread,rear	b 11(mm)	367/512	367/512	367/512
Dimensions	4.4	Lift	h 3(mm)	120	120	120
	4.9	Height of tiller in drive position min./ max.	h 14(mm)	800/1335	800/1335	800/1335
	4.15	Height lowered	h 13(mm)	85	85	85
	4.19	Overall length	l 1(mm)	1670	1735	1950
	4.20	Length to face of forks	l 2(mm)	520	595	810
	4.21	Overall width	b 1(mm)	729	729	729
	4.22	Fork dimensions	s/e/l(mm)	60/173/1150	60/173/1150	60/173/1150
	4.25	Width across forks	b 5(mm)	540/685	540/685	540/685
	4.32	Ground clearance，centre of wheelbase	m 2(mm)	25	25	25
	4.34	Aisle width for pallets 1000X1200 crossways	Ast(mm)	1885	1955	2175
	4.34	Aisle width for pallets 800X1200 lengthways	Ast(mm)	1935	2005	2225
	4.35	Turning radius	Wa(mm)	1440	1490	1750
Performance data	5.1	Travel speed,laden/ unladen	km/h	5.7/6.0	5.7/6.0	5.5/6.0
	5.2	Lift speed, laden/ unladen	m/s	0.025/0.035	0.022/0.030	0.035/0.045
	5.3	Lowering speed, laden/ unladen	m/s	0.035/0.030	0.035/0.035	0.040/0.040
	5.8	Max. gradeability,laden/ unladen	%	8/15	8/15	8/15
	5.10	Service brake	/	Electromagnetic	Electromagnetic	Electromagnetic
Electric-engine	6.1	Drive motor rating S2 60min	kW	1.3	1.3	1.7
	6.2	Lift motor rating at S3 10%	kW	0.8	0.8	2.2
	6.3	Battery acc.to DIN 43531/35/36 A,B,C,no	/	2VBS	2PZS	3PZS
	6.4	Battery voltage,nominal capacity K5	V / Ah	160	210	350
	6.5	Battery weight	kg	150	215	285
	6.6	Energy consumption acc.to VDI cycle	kWh/h	0.44	0.39	0.92
Additional data	8.1	Type of drive control	/	AC speed control	AC speed control	AC speed control
	8.4	Sound level at driver's ear acc.to EN 12053	dB(A)	67	69	65

Royal Electric Walkie Type Pallet Truck Data Sheet

General Data	1.2	Manufacturer`s type designation	/	PT 20	PT 25
	1.3	Power(battery,diesel,petrol gas,manual)	/	Battery	Battery
	1.4	Operator type	/	Pedestrian/Stand	Pedestrian/Stand
	1.5	Load Capacity / rated load	Q(t)	2.0	2.5
	1.6	Load centre distance	C(mm	600	600
	1.8	Load distance, centre of drive axle to fork	x(mm)	892 1)	892 1)
	1.9	Wheelbase	y(mm)	1330 1)2)4)	1435 1)
Weight	2.1	Service weight	Kg	650	820
	2.2	Axle loading, laden front/rear	Kg	1110/1540	1370/1950
	2.3	Axle loading, unladen front/rear	Kg	510/140	600/200
Tires, chassis	3.1	Tires	/	Polyurethane (PU)	Polyurethane (PU)
	3.2	Tire size, front	ΦxW (mm)	210×70	210×70
	3.3	Tire size, rear	ΦxW (mm)	84×84	84×84
	3.4	Additional wheels(dimensions)	ΦxW (mm)	100x40	100x40
	3.5	Wheels, number front/rear(x=driven wheels)	/	1x+2/4	1x+2/4
	3.6	Tread, front	b10(mm)	560	560
	3.7	Tread, rear	b11(mm)	367/512	367/512
Dimensions	4.4	Lift height	h3 (mm)	120	120
	4.9	Height of tiller in drive position min. / max.	h14 (mm)	950/1350	950/1350
	4.15	Height, lowered	h13 (mm)	85	85
	4.19	Overall length	l1 (mm)	1790 2)3)	1895
	4.20	Length to face of forks	l2 (mm)	640 2)3)4)	745 3)
	4.21	Overall width	b1 (mm)	790	790
	4.22	Fork dimensions	s/e/l (mm)	55/173/1150(2400)	55/173/1150(2400)
	4.25	Distance between fork-arms	b5 (mm)	540/685	540/685
	4.32	Ground clearance, centre of wheelbase	m2 (mm)	30	30
	4.33	Aisle width for pallets 1000 x 1200 crossways	Ast(mm)	2400 2)3)4)	2505 3)
	4.34	Aisle width for pallets 1000X1200 lengthways	Ast(mm)	2290 2)3)4)	2395 3)
	4.35	Turning radius	Wa (mm)	1585 2)3)4)	1690 3)
Performance	5.1	Travel speed, laden/ unladen	km/h	7.0/8.0	6.0/7.0
	5.2	Lift speed, laden/ unladen	m/s	0.025/0.030	0.035/0.045
	5.3	Lowering speed, laden / unladen	m/s	0.030/0.025	0.045/0.050
	5.8	Gradeability, laden/ unladen	%	8/15	8/15
	5.10	Service brake	/	Electromagnetic	Electromagnetic
Motors	6.1	Drive motor rating S2 60min	kw	1.4	1.4
	6.2	Lift motor rating at S3 10%	kw	0.8	2.2
	6.3	Battery acc. to DIN 43531/35/36 A, B, C, no	/	/	/
	6.4	Battery voltage, nominal capacity K5	V/Ah	24/210 2PzS	24/350 3PzS
	6.5	Battery weight	kg	185	285
	6.6	Energy consumption acc: to VDI cycle	kwh/h	0.36	0.9
Additional data	8.1	Type of drive control	/	AC- speed control	AC- speed control
	8.4	Sound level at driver`s ear acc. to EN 12053	dB(A)	69	69

1）Load section lowered: +65 mm；2）With side battery removal: + 30 mm；3）With unfolded platform: + 440 mm

4) With 3VBS battery (up to 270 Ah): y = 1290 mm; l2 = 600 mm; Ast = 40 mm less; Wa = 40 mm less;

Detalles del producto



Botón de emergencia



Motor de tracción AC refrigerado



Batería confiable



Plataforma hombre a bordo integrada



Barandas laterales de protección



Timón largo

POR QUÉ ELEGIRNOS

Ahorro económico inteligente

Venta o alquiler de equipos reacondicionados con hasta 60% menos de costo que nuevos.

Disponibilidad inmediata

Sin esperas de fabricación o importación. Time to market un 75% superior.

Sustentabilidad y economía circular

Reducción de huella de carbono y reutilización de activos industriales.

Control de calidad y reacondicionamiento

Equipos europeos con trazabilidad y estándares Lisman Forklifts.

Soporte postventa inmediata

Brindamos cobertura integral con servicio técnico inmediato, repuestos originales y alternativos homologados con seguimiento permanente minimizando operación con demoraspermanente minimizando operacion con demoras.

Relación precio-rendimiento imbatible

Flotas mixtas (nuevas + reacondicionadas) con máximo retorno operativo.

¿Listos para dar el próximo paso?

Contáctanos y descubrí cómo Tracción 66 puede optimizar la energía de tu operación.

www.traccion66.com.ar

comercial@traccion66.com.ar

+54 9 11 3019-8722 (Comercial)

Calle 5 #1750.
Parque Industrial Pilar.
Pilar, Buenos Aires (Argentina)

Linkedin

Instagram

Escaneá el código y conectá directamente



TRACCIÓN 66

Impulsamos el futuro de la movilidad industrial con energía confiable, tecnología precisa y un servicio que nunca se detiene.